NINGBO DEYE ESS TECHNOLOGY CO., LTD
Add.: 6F No.8 building, No.568 Rixian South Road, Cixi Binhai Economic Development Zone, Zhejiang, P. R. China
Tel.: 0086 0574-63702591
E-mail: service-ess@deye.com.cn

I. Packing list

Standard Accessory Kit

Battery

			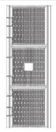	
Battery pack *1	Documents *1	Base *2	Side cover *2	Label sticker *1
		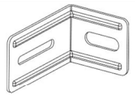		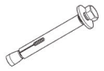
Grounding wire *1	BAT-BAT connecting plate *4	Fixed support *2	Bolt (M6×16) *8	Expansion bolt (M6×100) *2
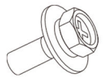				
Bolt (M4*12) *7				

Optional Accessory Kit

Leveling Foot (M12*H60*D40)

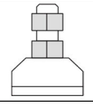				
Leveling foot *4				

BCable

		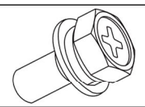		
Connector assembly *1	Communication cable A *1	Bolt (M4*12) *8 For fixing the connector assembly	Nut (M10) *2	Nut (M12) *2

Parallel Base

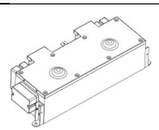	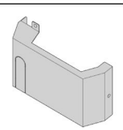	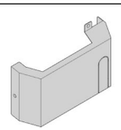	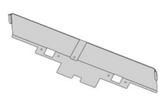	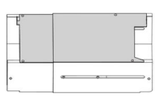
Parallel base (with brackets) *1	Left cover *1	Right cover *1	Rear cover *1	Telescopic slide rail *1
			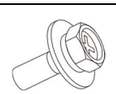	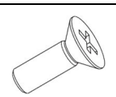
Connector assembly *1	Communication cable B *1	BAT-Base connecting plate *2	Bolt (M4*12) *8	Screw (M4*8) *8
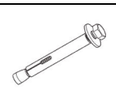	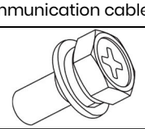			
Expansion bolt (M10×100) *4	Bolt (M4*12) *9 For fixing the connector assembly	Nut (M10) *2	Nut (M12) *2	

II. Installation

Common Installation Procedures (Applicable to all installation modes)

✧ **Battery Pack Handling**

1. Take out 4 handles from the inverter accessory kit.
2. Screw them clockwise into the reserved handle mounting points on both sides of the battery pack.
3. After the battery pack is fully positioned, remove the handles counterclockwise.

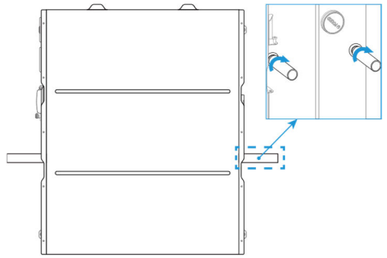

✧ **Battery / Parallel Base Connection**

First remove the terminal cover to expose the P+ and P- connection terminals.

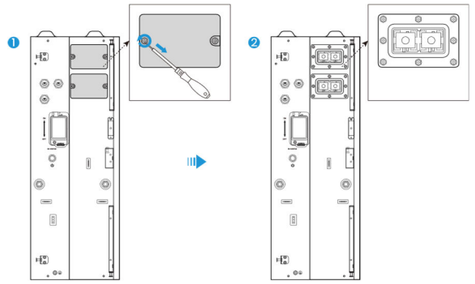

1. Counter-clockwise loosen the 2 screws on the connector-assembly protective cover, press the latch and flip the cover open.
2. Align connector-assembly crimp terminals with P+ / P- points on battery pack (or base); fix the connector assembly to battery pack (or base) with screwdriver and M4×12 screws. Recommended torque: 1.5 N·m for M4×12 bolt.
3. Secure with M12 / M10 nuts using the T-type socket wrench from the inverter accessory kit. **M12** nut applies to "**P+**"; **M10** nut applies to "**P-**". Orange cable is positive wire, black cable is negative wire. Ensure correct mating to P+ and P- connection terminals. Recommended torque: 24.5 N·m for M10; 42 N·m for M12.
4. Close the cover and tighten its 2 screws clockwise.

Repeat the above steps for the opposite (up / down) end of the connector assembly.

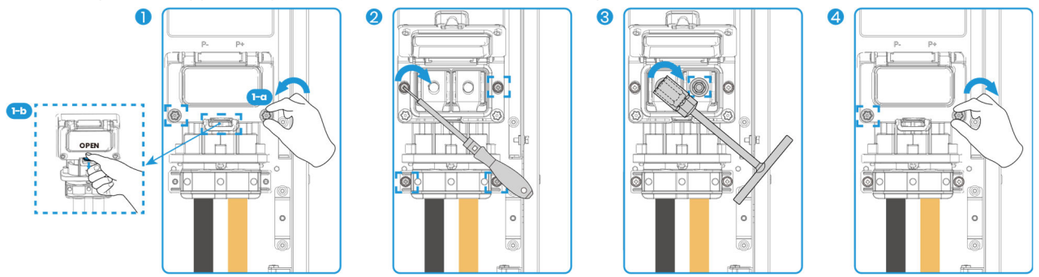

✧ **Side Cover Trimming**

Trim the side cover according to the figure below for clearance against the side fixed supports.

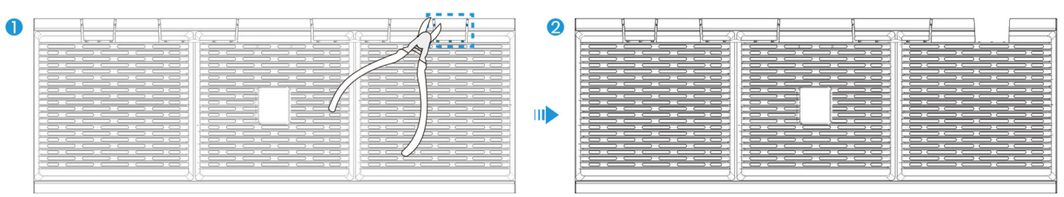

deye.shop · support@deye.shop · 8 800 201-76-60

NINGBO DEYE ESS TECHNOLOGY CO., LTD
Add.: 6F No.8 building, No.568 Rixian South Road, Cixi Binhai Economic Development Zone, Zhejiang, P. R. China
Tel.: 0086 0574-63702591
E-mail: service-ess@deye.com.cn

✧ **System Grounding**

The bottom battery pack of each stack must be reliably grounded.

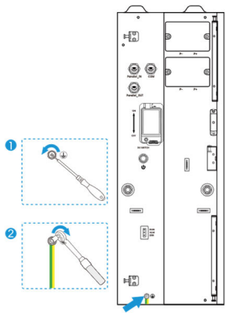

1. Use a torque wrench to remove the M4×12 grounding screw at the base grounding point.
2. Attach the yellow-green grounding cable, then re-tighten the M4×12 grounding screw at the grounding point. Recommended torque for M4×12 screw: 1.5 N·m
3. Connect the other end of the grounding cable to a reliable earth ground.

Configuration-Specific Installation Procedures

✧ **Single-Stack Installation (for 1–2 battery packs)**

Step 1:

1. Attach leveling feet to the base to form the base assembly. (**Optional. Without leveling feet, the unit shall be installed on flat concrete floor or concrete-brick surface.**)
2. Install the base (or base assembly) to the bottom of Battery 1 with 4 pcs M6×16 bolts, refer to ② in the figure. Recommended torque: 5.2 N·m for M6×16 bolt.
3. Place Battery 1 against the wall with a clearance of 0–35 mm.
4. Level the battery pack by adjusting the leveling feet.
5. Stack Battery 2 on top of Battery 1.

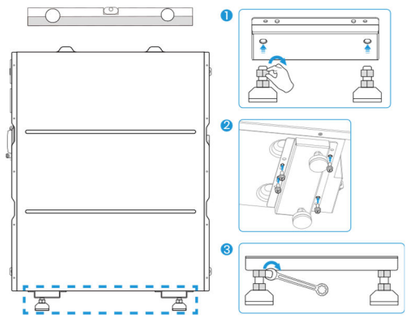

Step 2: Secure upper and lower packs with 2 connecting plates per side (4 pcs total) and 4 M4×12 bolts. Recommended torque: 1.5 N·m for M4×12 bolt.

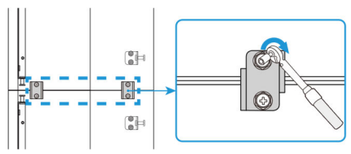

Step 3: Fasten the fixed supports to the left and right sides of the battery stack using M4×12 bolts and M6×100 expansion bolts. Recommended torque: 1.5 N·m for M4×12 bolt; 5.2 N·m for M6×100.

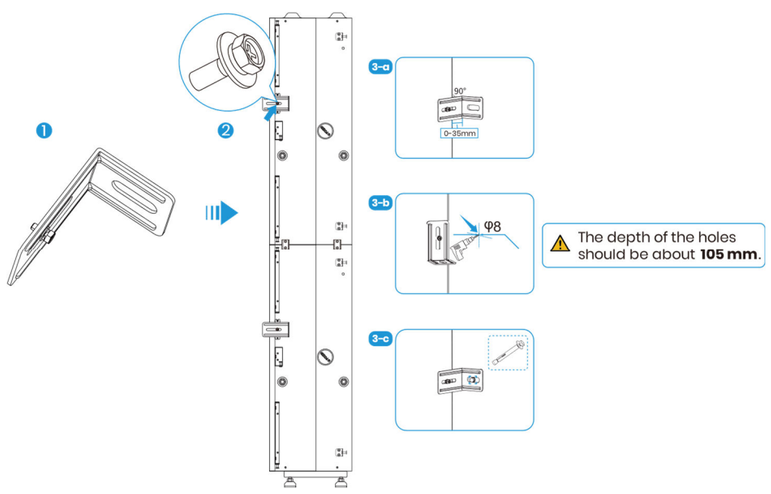

Step 4: Install the connector assembly onto the battery packs, connect the communication cable A between packs, mount the trimmed side covers, and affix the label to mark the circuit breaker position.

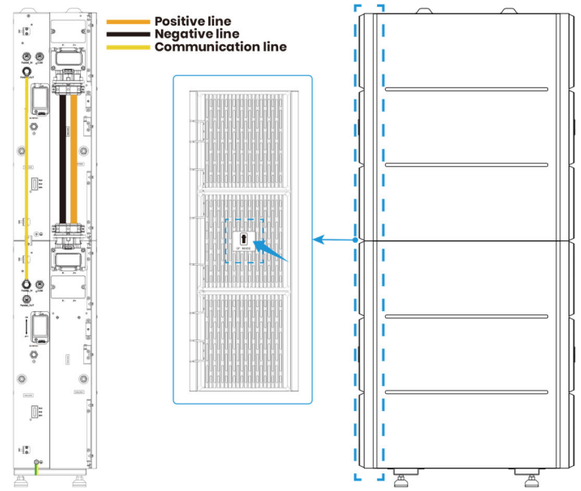

✧ **Multi-Stack / Parallel Installation (for 3–6 battery packs, 6 units as example)**

The Parallel Base Kit is mandatory for this configuration.

Units fitted with Parallel bases shall be installed on a flat concrete floor or concrete-brick surface.

Mode 1: Side-by-Side Arrangement (left – middle – right)

Step 1: Place the Parallel bases and the retracted telescopic slide rail (with covers removed) in an open area first. Keep the removed covers and M4×12 screws for later use. Connect the 3 Parallel bases with 2 connector assemblies. Then move them against the wall with a clearance of 0–35 mm.

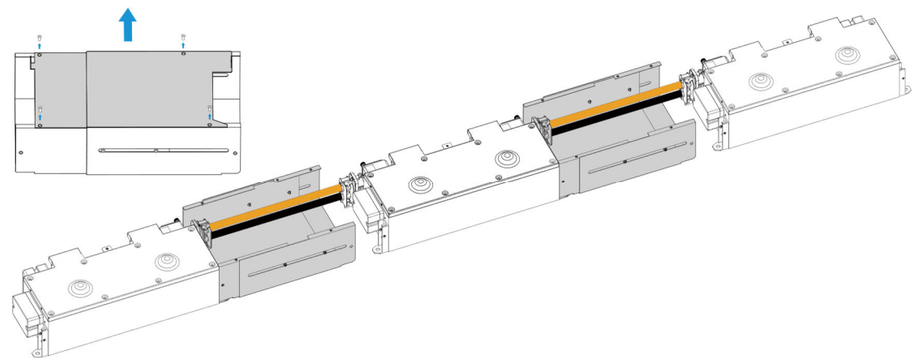

Step 2: Mark the fixing positions of the Parallel base mounting feet on the floor with a marker. Remove the Parallel bases, drill the mounting holes, then reposition the bases. Secure the Parallel bases to the floor with M10×100 expansion bolts. Recommended torque: 24.5 N·m for M10×100 Expansion bolt.

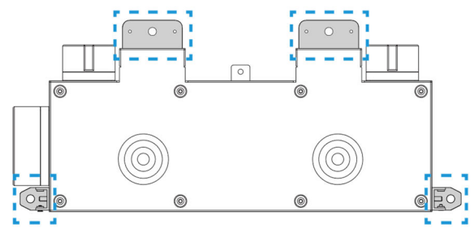

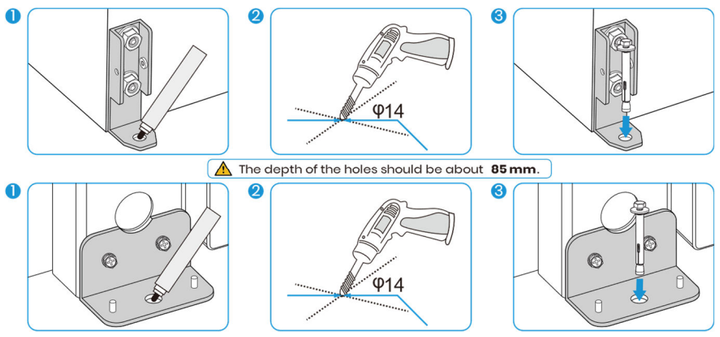

deye.shop · support@deye.shop · 8 800 201-76-60

NINGBO DEYE ESS TECHNOLOGY CO., LTD
Add.: 6F No.8 building, No.568 Rixian South Road, Cixi Binhai Economic Development Zone, Zhejiang, P. R. China
Tel.: 0086 0574-63702591
E-mail: service-ess@deye.com.cn

Step 3： Place the rear covers between the Parallel bases and the wall. Align with the positioning posts on the Parallel base mounting feet, and secure each rear cover to the base with 1 M4×8 screw.

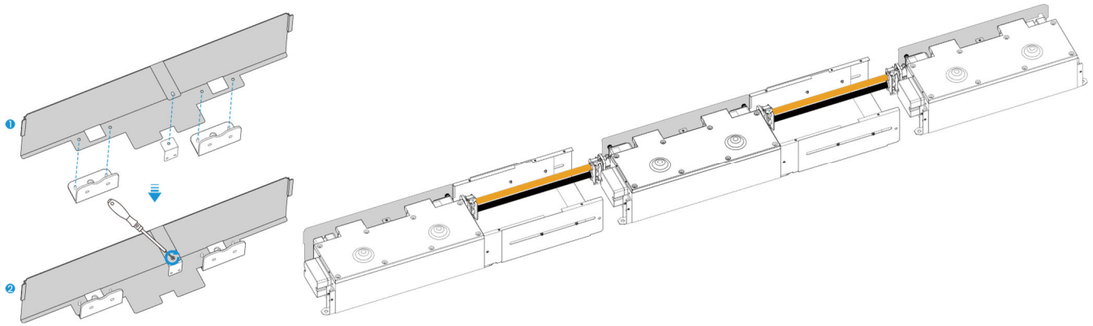

Step 4：

Stack battery packs onto the Parallel bases:

- Connect two battery packs on the same base with 4 BAT-BAT connecting plates.
- Connect each battery stack to its base with 2 BAT-Base connecting plates.
- All 16 bolts for fixing the connecting plates are M4×12. Recommended torque: 1.5 N·m for M4×12 bolt.

Fasten fixed supports to the left and right sides of all battery packs using M4×12 bolts and M6×100 expansion bolts. Recommended torque: 1.5 N·m for M4×12 bolt; 5.2 N·m for M6×100.

Install the connector assemblies onto the battery packs and connect the communication cables between packs.

- Connect two battery packs on the same base: connector assembly and communication cable A are from the BCable Accessory Kit. (Optional).
- Connect two battery stacks: communication cable B is from the Parallel Base Accessory Kit (Optional).
- Connect two Parallel Bases: connector assembly is from the Parallel Base Accessory Kit (Optional).

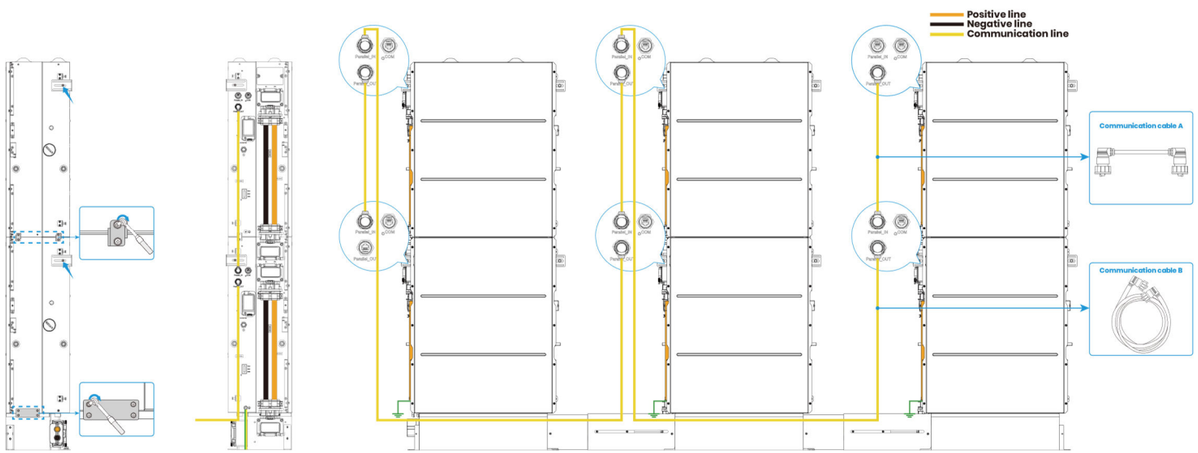

Step 5:

Extend the telescopic slide rail between the bases, and fasten both sides of the rail to the Parallel bases with 2 M4×8 screws each. Recommended torque: 1.5 N·m for M4×8 screw.

Reinstall the covers on the telescopic slide rail and tighten with the original M4×12 screws. Recommended torque: 1.5 N·m.

Install the left and right covers onto both sides of each Parallel base assembly, and fasten the covers to the battery packs and bases with M4×12 bolts. Recommended torque: 1.5 N·m for M4×12 screw / bolts.

(For illustration, the figure below only shows the Parallel base assembly.)

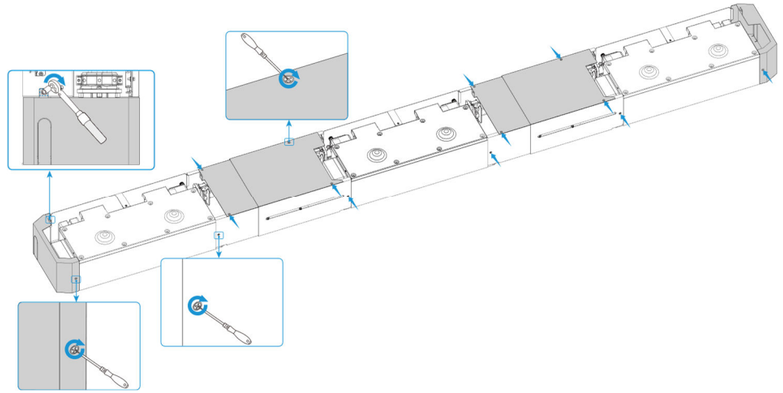

Step 6: Mount the trimmed side covers and affix the label to mark the circuit breaker position.

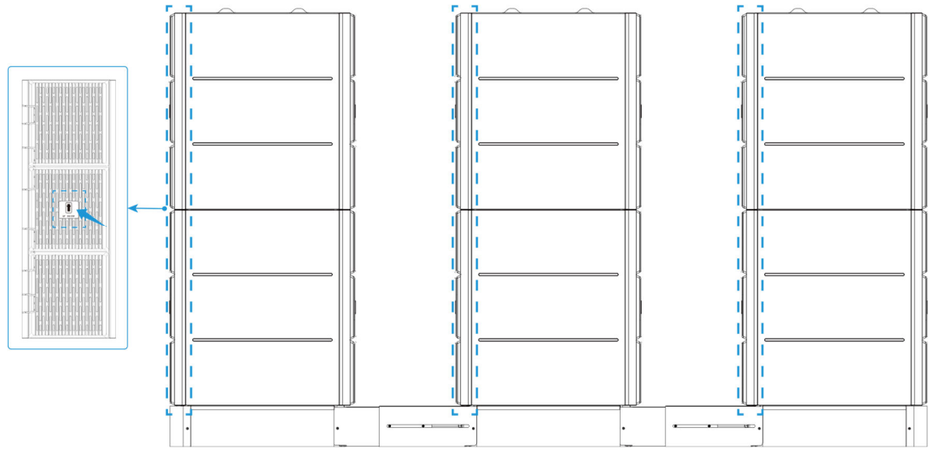

Mode 2: Front-to-Rear Arrangement (front – middle – rear)

Step 1: Arrange the Parallel bases front-to-rear in an open area first, and connect them sequentially with connector assemblies. To match the polarity, one end of each connector assembly must be disassembled, the cables crossed, then reassembled, finally the connector assembly should be bent to complete the connection. Move them against the wall with a clearance of 0–35 mm. Final status shall be as shown in the figure below:

Mode 2-1:

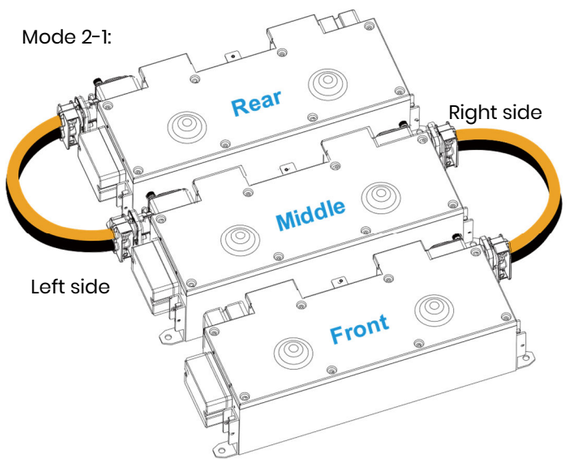

or

Mode 2-2:

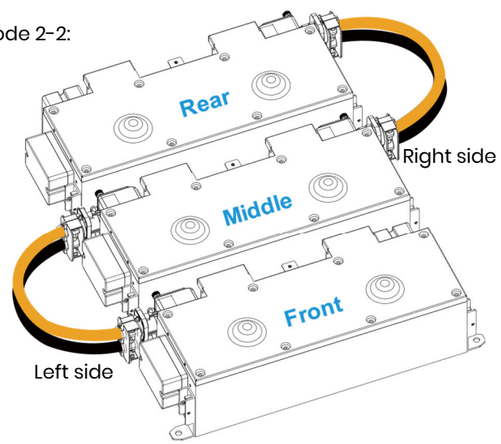

deye.shop · support@deye.shop · 8 800 201-76-60

NINGBO DEYE ESS TECHNOLOGY CO., LTD
Add.: 6F No.8 building, No.568 Rixian South Road, Cixi Binhai Economic Development Zone, Zhejiang, P. R. China
Tel.: 0086 0574-63702591
E-mail: service-ess@deye.com.cn

- **Left side** (Middle-Rear @Mode 2-1 & Front-Middle @Mode 2-2): Disassemble the **DOWN** end of the connector assembly.

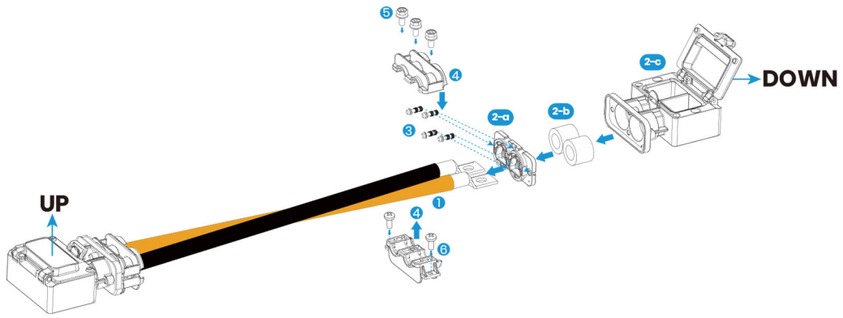

- **Right side** (Front-Middle @Mode 2-1 & Middle-Rear @Mode 2-2): Disassemble the **UP** end of the connector assembly.

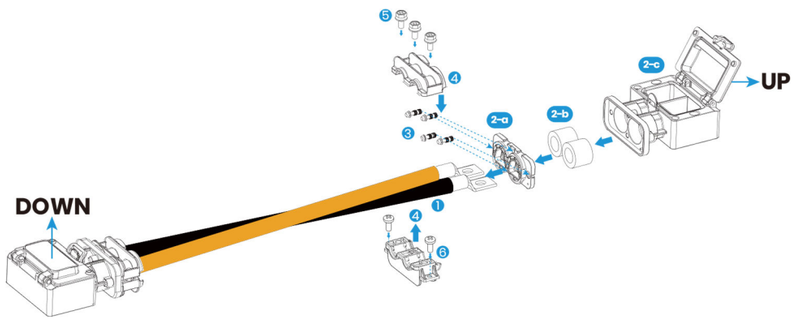

- **Connector Assembly Disassembly & Reassembly Procedures**

◆ **Components Identification**

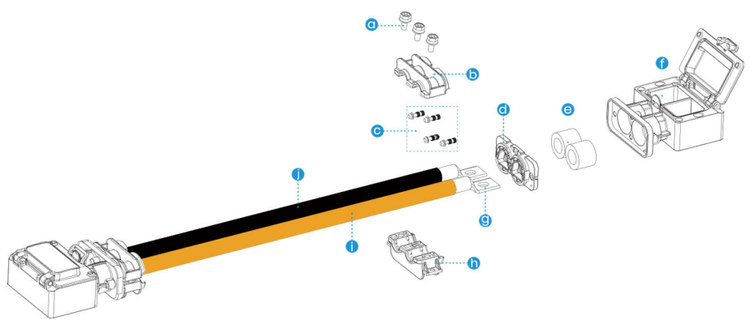

No.	Name	No.	Name
a	M4×12 Screw	f	Protective Housing
b	Upper Pressure Plate	g	Crimp Terminal
c	M4×12 Screw	h	Lower Pressure Plate
d	Pressure Plate	i	Positive Cable
e	Cable Gland	j	Negative Cable

◆ **Disassembly**

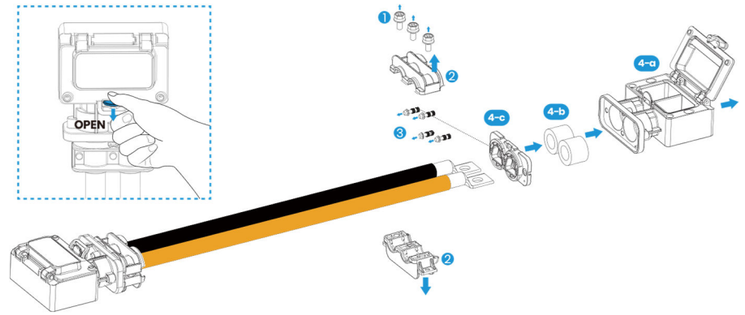

Before disassembly, press the latch and flip the cover open.

1. Loosen the M4×12 Screw (a).
2. Separate Upper Pressure Plate (b) and Lower Pressure Plate (h).
3. Loosen the M4×12 Screw (c).
4. Remove Protective Housing (f), Cable Gland (e) and Pressure Plate (d) sequentially from the cables.

◆ **Reassembly**

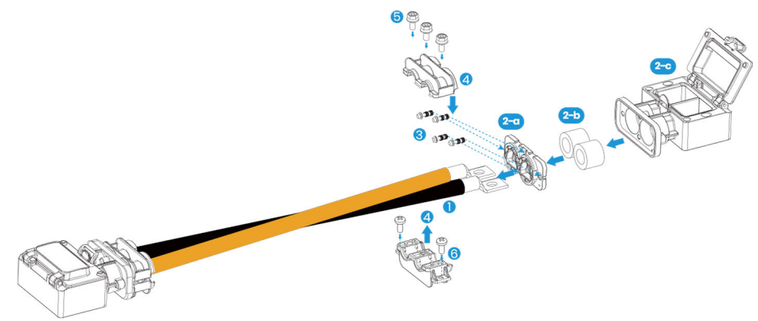

1. Cross the Positive Cable (i) and Negative Cable (j).
2. Mount Pressure Plate (d), Cable Gland (e) and Protective Housing (f) back onto the cable harness in sequence.
3. Fasten M4×12 Screw to secure Pressure Plate (d). Recommended torque for M4×12 Screw: 1.5 N.m
4. Close Upper Pressure Plate (b) and Lower Pressure Plate (h).
5. Fix the combined pressure plates with M4×12 Screw (a). Recommended torque for M4×12 Screw: 1.5 N.m

Step 2: Mark the fixing positions of the Parallel base mounting feet on the floor with a marker. Remove the Parallel bases, drill the mounting holes, then reposition the bases. Secure the Parallel bases to the floor with M10×100 expansion bolts. Recommended torque: 24.5 N·m for M10×100 Expansion bolt.

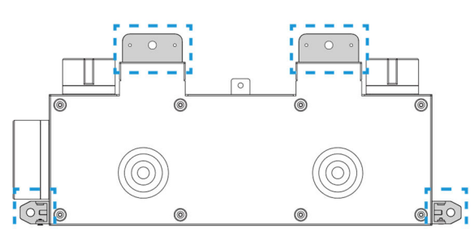

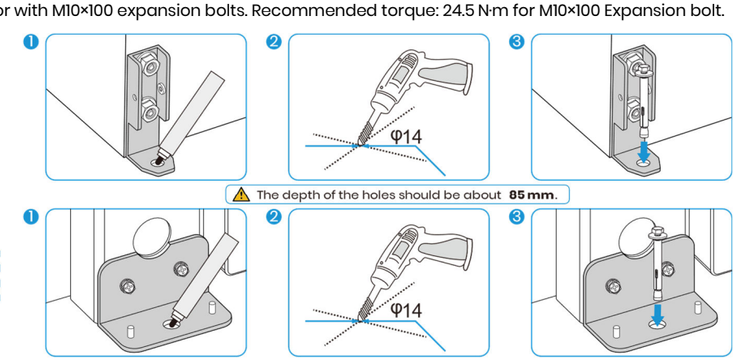

deye.shop · support@deye.shop · 8 800 201-76-60

NINGBO DEYE ESS TECHNOLOGY CO., LTD
Add.: 6F No.8 building, No.568 Rixian South Road, Cixi Binhai Economic Development Zone, Zhejiang, P. R. China
Tel.: 0086 0574-63702591
E-mail: service-ess@deye.com.cn

Step 3: Place rear covers between the Parallel bases and the wall, and between adjacent Parallel bases. Align with the positioning posts on the Parallel base mounting feet, and secure each rear cover to the base with 1 M4×8 screw. Recommended torque: 1.5 N·m for M4×8 screw.

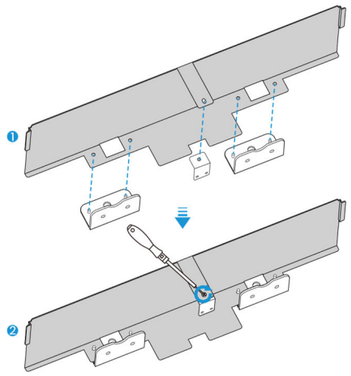

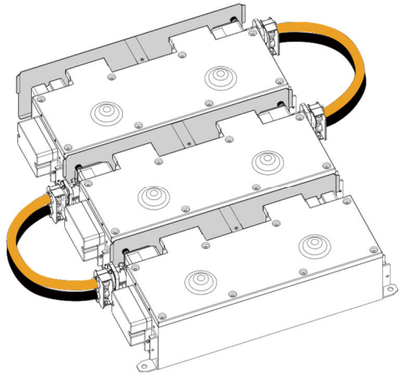

Step 4:

Stack battery packs onto the Parallel bases:

- Connect two battery packs on the same base with 4 BAT-BAT connecting plates.
- Connect each battery stack to its base with 2 BAT-Base connecting plates.
- All 16 bolts for fixing the connecting plates are M4×12. Recommended torque: 1.5 N·m for M4×12 bolt.

Fasten fixed supports to the left and right sides of the two wall-side battery packs using M4×12 bolts and M6×100 expansion bolts. Recommended torque: 1.5 N·m for M4×12 bolt; 5.2 N·m for M6×100.

Install the connector assemblies onto the battery packs and connect the communication cables between packs.

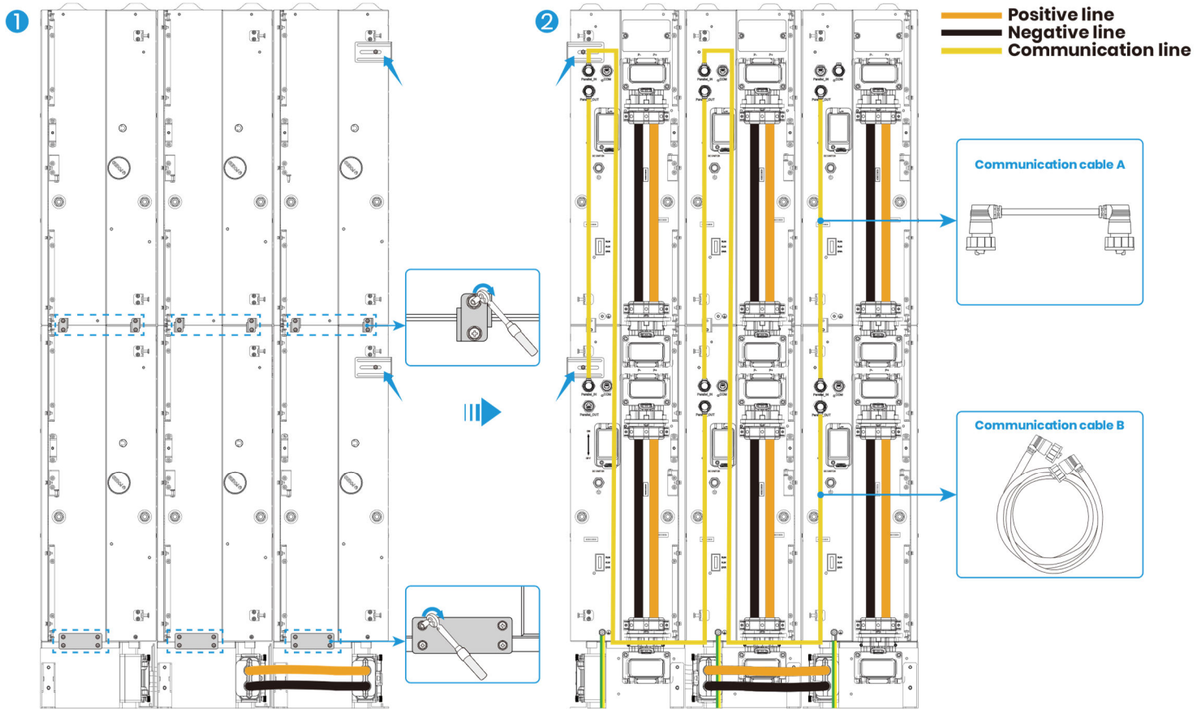

Step 5: Install the left and right covers onto both sides of each Parallel base, and fasten the covers to the battery packs and bases with M4×12 bolts. Recommended torque: 1.5 N·m for M4×12 bolts. Drill corresponding through holes on the left and right covers at the cable outlet positions as needed. (For illustration, the figure below only shows the Parallel base assembly.)

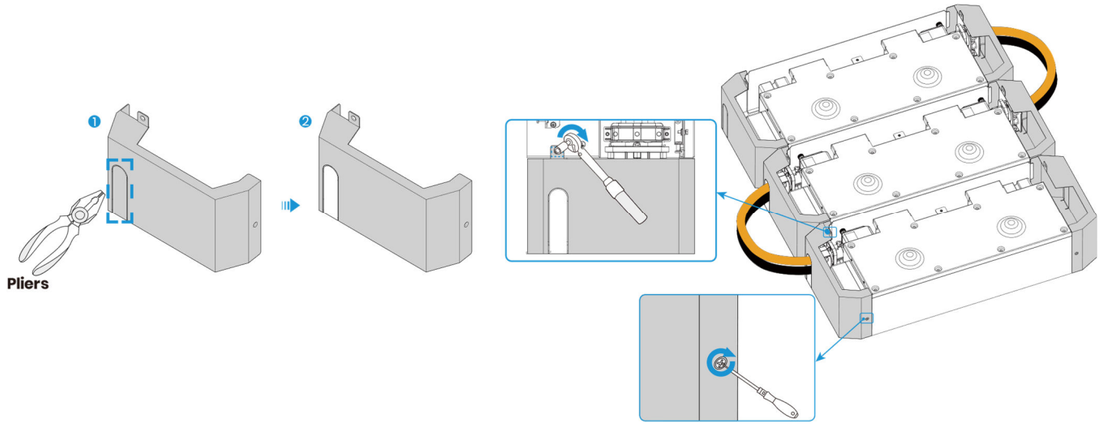

Step 6: Mount the trimmed side covers and affix the label to mark the circuit breaker position.

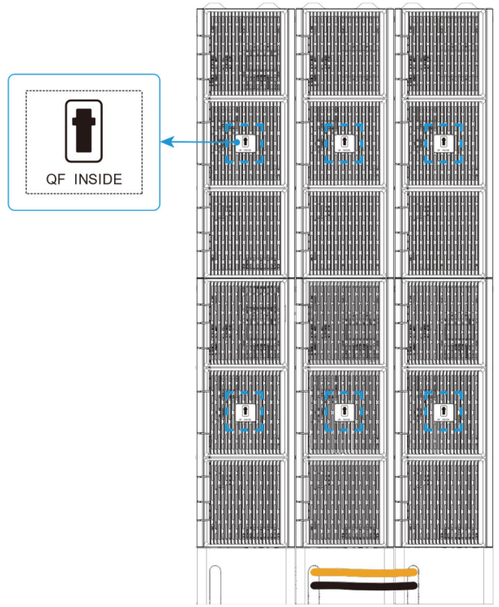

deye.shop · support@deye.shop · 8 800 201-76-60

NINGBO DEYE ESS TECHNOLOGY CO., LTD
Add.: 6F No.8 building, No.568 Rixian South Road, Cixi Binhai Economic Development Zone, Zhejiang, P. R. China
Tel.: 0086 0574-63702591
E-mail: service-ess@deye.com.cn

III. Wiring

Single-stack wiring

CAUTION:

Please refer to the All-in-One Energy Storage System manual for specific wiring steps.

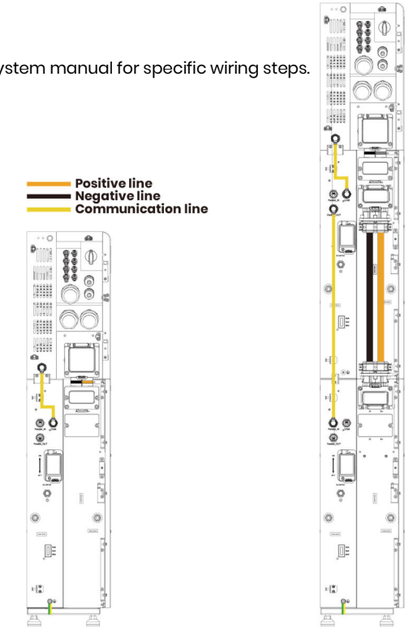

Multi- stack wiring

Mode 1:

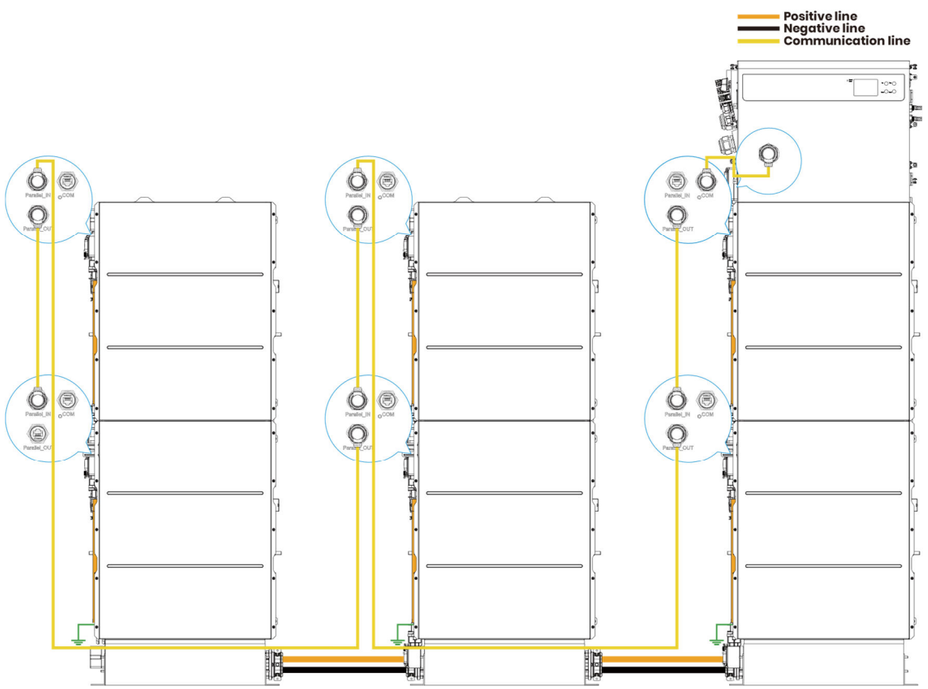

Or

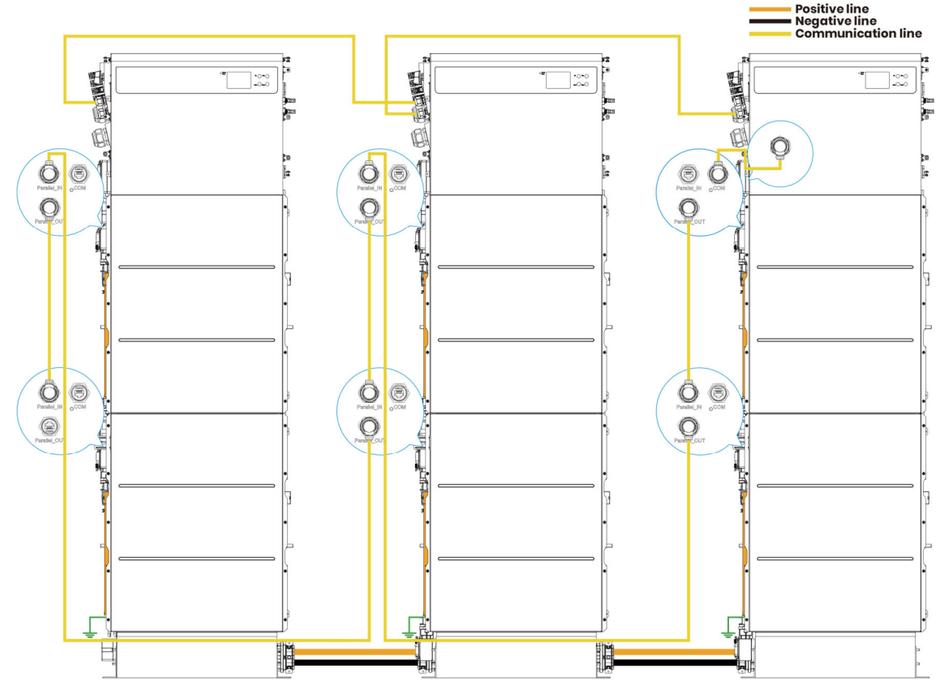

Mode 2:

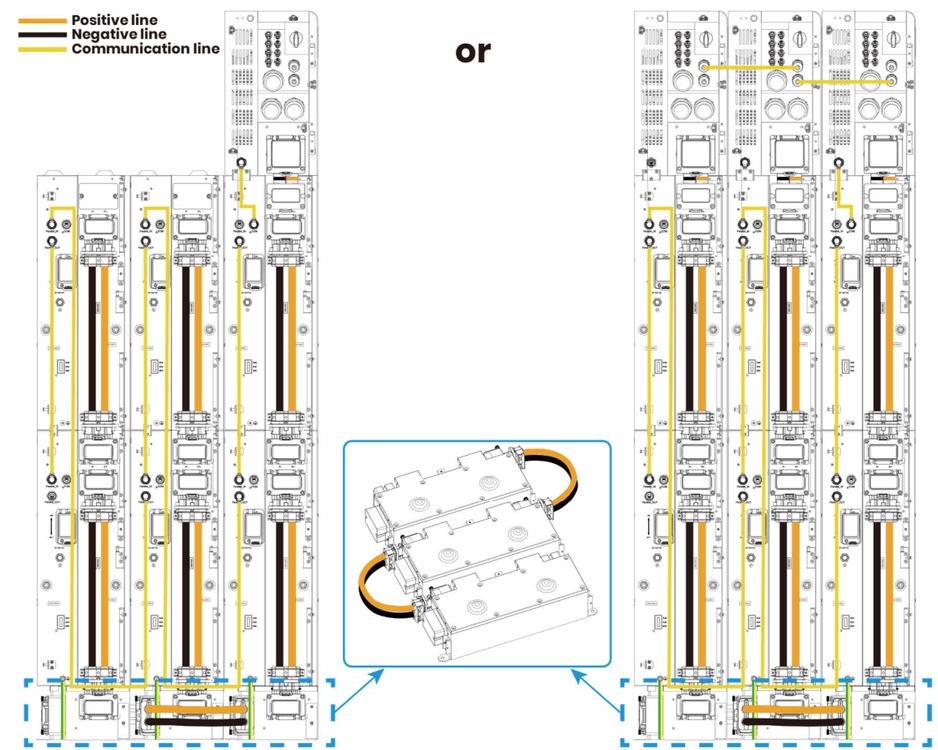

deye.shop · support@deye.shop · 8 800 201-76-60

NINGBO DEYE ESS TECHNOLOGY CO., LTD
Adresse: 6.Obergeschoss, Gebäude 8,Rixian-Südstraße 568, Cixi-Binhai-Wirtschaftsentwicklungszone, Zhejiang, Volksrepublik China
Tel.: 0086 0574-63702591
E-Mail: service-ess@deye.com.cn

I. Packliste

Standard-Zubehörsatz

Akku

			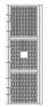	
Akkupack *1	Dokumente *1	Sockel *2	Seitenabdeckung *2	Etikettenaufkleber *1
		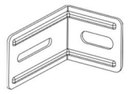		
Erdungskabel *1	Akku-Akku-Verbindungsplatte *4	Feste Halterung *2	Schraube (M6×16) *8	Expansionsschraube (M6×100) *2
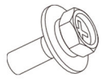				
Schraube (M4*12) *7				

Optionales Zubehör-Set

Nivellierfuß (M12*H60*D40)

Nivellierfuß *4				

BCable

Steckerbaugruppe *1	Kommunikationskabel A *1	Schraube (M4*12) *8 Zur Befestigung der Steckerbaugruppe	Mutter (M10) *2	Mutter (M12) *2

Parallelsockel

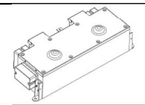	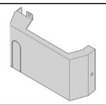	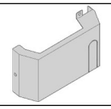		
Parallelsockel (mit Halterungen) *1	Linke Abdeckung *1	Rechte Abdeckung *1	Hintere Abdeckung *1	Teleskopschiene *1
Steckerbaugruppe *1	Kommunikationskabel B *1	Akku-Sockel-Verbindungsplatte *2	Schraube (M4*12) *8	Schraube (M4*8) *8
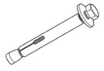	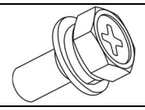			
Expansionsschraube (M10×100) *4	Schraube (M4*12) *9 Zur Befestigung der Steckerbaugruppe	Mutter (M10) *2	Mutter (M12) *2	

II. Installation

Allgemeine Installationsverfahren (Gilt für alle Installationsmodi)

✧ **Handhabung des Akkupacks**

1. Nehmen Sie 4 Griffe aus dem Wechselrichter-Zubehörsatz.
2. Schrauben Sie diese im Uhrzeigersinn in die dafür vorgesehenen Griffbefestigungspunkte auf beiden Seiten des Akkupacks.
3. Nachdem der Akkupack vollständig positioniert ist, entfernen Sie die Griffe gegen den Uhrzeigersinn.

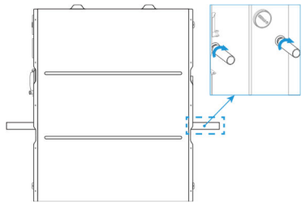

✧ **Anschluss des Akkupacks / Parallelsockels**

Entfernen Sie zunächst die Klemmenabdeckung, um die Anschlussklemmen P+ und P- freizulegen.

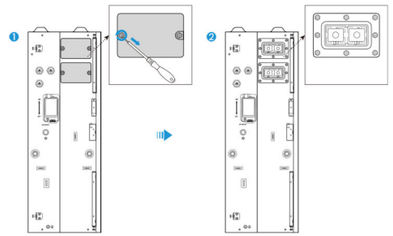

1. Lösen Sie die 2 Schrauben an der Schutzabdeckung der Steckerbaugruppe gegen den Uhrzeigersinn, drücken Sie die Verriegelung und klappen Sie die Abdeckung auf.

2. Richten Sie⁻ die Crimpanschlüsse der Steckerbaugruppe an den Punkten P+ /⁻ P des Akkupacks (oder Sockels) aus; befestigen Sie die Steckerbaugruppe mit einem Schraubendreher und M4×12-Schrauben am Akkupack (oder Sockel). Empfohlenes Drehmoment: 1,5 N·m für die M4×12-Schraube.

3. Befestigen Sie mit M12- bzw. M10-Muttern unter Verwendung des T⁻-Steckschlüssels aus dem Wechselrichter-Zubehörsatz. Die M12-Mutter ist für **„P+“**, die **M10**-Mutter für **„P-“**. Das orangefarbene Kabel ist der Plusleiter, das schwarze Kabel der Minusleiter. Stellen Sie sicher, dass eine korrekte Verbindung zu den Anschlussklemmen P+ und P- besteht. Empfohlenes Drehmoment: 24,5 N·m für M10; 42 N·m für M12.

4. Schließen Sie die Abdeckung und ziehen Sie die 2 Schrauben im Uhrzeigersinn fest.

Wiederholen Sie die obigen Schritte für das gegenüberliegende (obere / untere) Ende der Steckerbaugruppe.

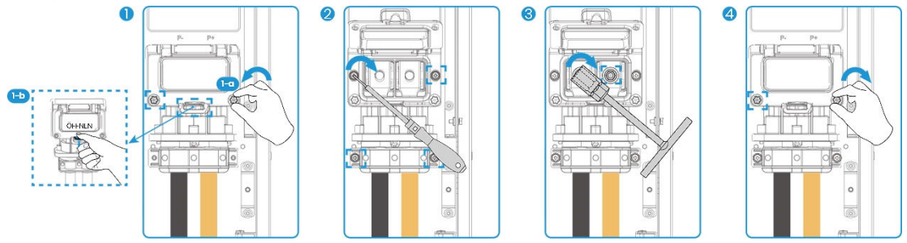

✧ **Zuschneiden der Seitenabdeckung**

Schneiden Sie die Seitenabdeckung gemäß der folgenden Abbildung zu, um Freiraum für die seitlichen festen Halterungen zu schaffen.

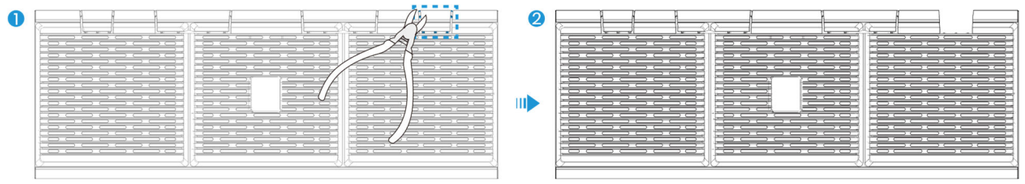

✧ **Systemerdung**

deye.shop · support@deye.shop · 8 800 201-76-60

NINGBO DEYE ESS TECHNOLOGY CO., LTD
Adresse: 6.Obergeschoss, Gebäude 8,Rixian-Südstraße 568, Cixi-Binhai-Wirtschaftsentwicklungszone, Zhejiang, Volksrepublik China
Tel.: 0086 0574-63702591
E-Mail: service-ess@deye.com.cn

Der unterste Akkupack jedes Stapels muss zuverlässig geerdet sein.

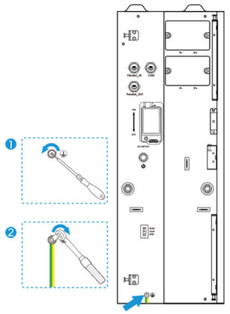

1. Verwenden Sie einen Drehmomentschlüssel, um die M4×12-Erdungsschraube am Erdungspunkt des Sockels zu entfernen.
2. Bringen Sie das gelb-grüne Erdungskabel an und ziehen Sie dann die M4×12-Erdungsschraube am Erdungspunkt wieder fest. Empfohlenes Drehmoment für die M4×12-Schraube: 1,5 N·m
3. Schließen Sie das andere Ende des Erdungskabels an eine zuverlässige Erdung an.

Konfigurationsspezifische Installationsverfahren

✧ **Einzelstapel-Installation (für 1–2 Akkupacks)**

Schritt 1:

1. Bringen Sie die Nivellierfüße am Sockel an, um die Sockel-Baugruppe zu bilden. (**Optional. Ohne Nivellierfüße muss das Gerät auf einem flachen Betonboden oder einer Betonziegelfläche installiert werden.**)
2. nstallieren Sie den Sockel (oder die Sockel-Baugruppe) am unteren Ende von Akku 1 mit 4 Stück M6×16 - Schrauben. Empfohlenes Anziehdrehmoment für die M6×16-Schrauben: 5,2 N·m.
3. Stellen Sie Akku 1 mit einem Abstand von 0–35 mm an die Wand.
4. Nivellieren Sie den Akkupack durch Einstellen der Nivellierfüße.
5. Stapeln Sie Akku 2 auf Akku 1.

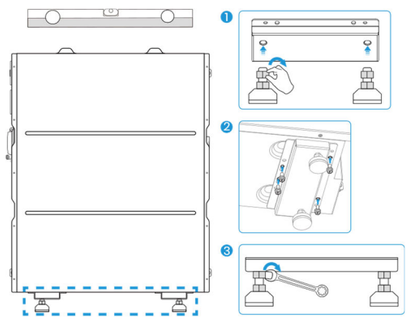

Schritt 2: Sichern Sie die oberen und unteren Packs mit 2 Verbindungsplatten pro Seite (insgesamt 4 Stück) und 4 M4×12-Schrauben. Empfohlenes Drehmoment: 1,5 N·m für die M4×12-Schraube.

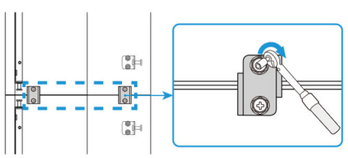

Schritt 3: Befestigen Sie die festen Halterungen an der linken und rechten Seite des Akkustapels mit M4×12-Schrauben und M6×100-Spreizbolzen. Empfohlenes Drehmoment: 1,5 N·m für M4×12-Schrauben; 5,2 N·m für M6×100.

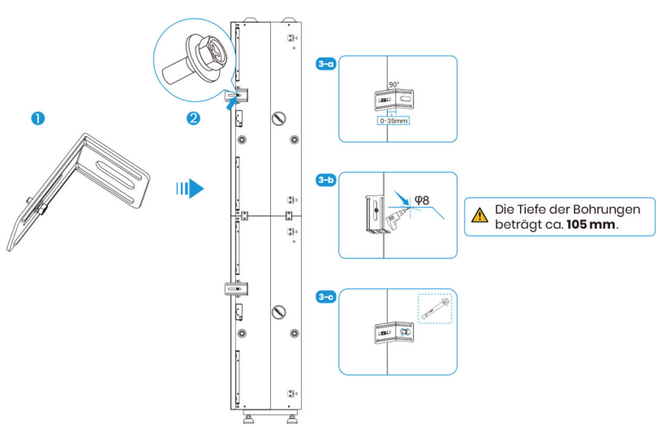

Schritt 4: Installieren Sie die Anschlussbaugruppe an den Akkupacks, schließen Sie das Kommunikationskabel A zwischen den Packs an, montieren Sie die zugeschnittenen Seitenabdeckungen und bringen Sie das Etikett an, um die Position des Leistungsschalters zu markieren.

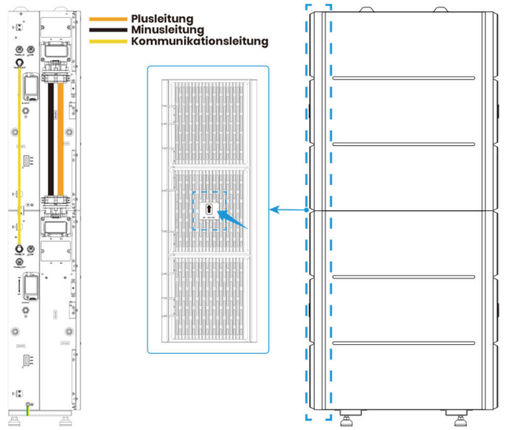

✧ **Mehrstapel- / Parallelinstallation (für 3–6 Akkupacks, 6 Einheiten als Beispiel)**

Das Parallelsockel-Kit ist für diese Konfiguration zwingend erforderlich.

Einheiten, die mit Parallelsockel ausgestattet sind, müssen auf einem flachen Betonboden oder einer Betonziegelfläche installiert werden.

Modus 1: Anordnung nebeneinander (links – Mitte – rechts)

Schritt 1: Platzieren Sie zuerst die Parallelbasen und die eingefahrene Teleskopgleitschiene (mit abgenommenen Abdeckungen) in einem offenen Bereich. Bewahren Sie die abgenommenen Abdeckungen und M4×12-Schrauben für die spätere Verwendung auf. Verbinden Sie die drei Parallelbasen mit zwei Anschlussbaugruppen. Bewegen Sie sie dann mit einem Abstand von 0–35 mm an die Wand.

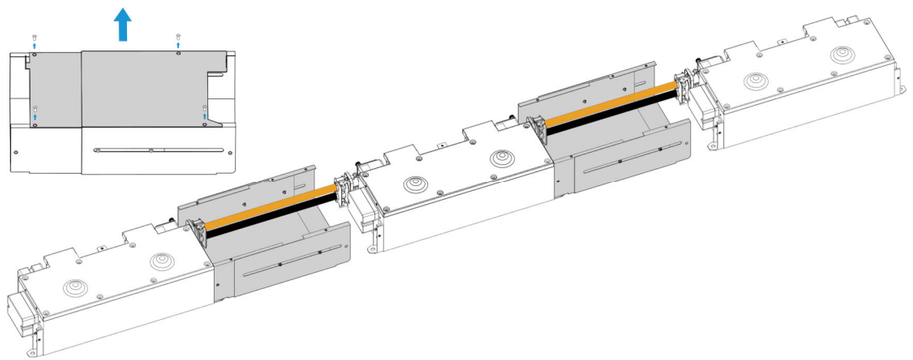

Schritt 2: Markieren Sie die Befestigungspositionen der Montagefüße des Parallelsockels mit einem Marker auf dem Boden. Entfernen Sie den Parallelsockel, bohren Sie die Montagelöcher und positionieren Sie das Sockel dann neu. Sichern Sie den Parallelsockel mit M10×100-Spreizdübeln am Boden. Empfohlenes Drehmoment: 24,5 N·m für M10×100-Spreizdübel.

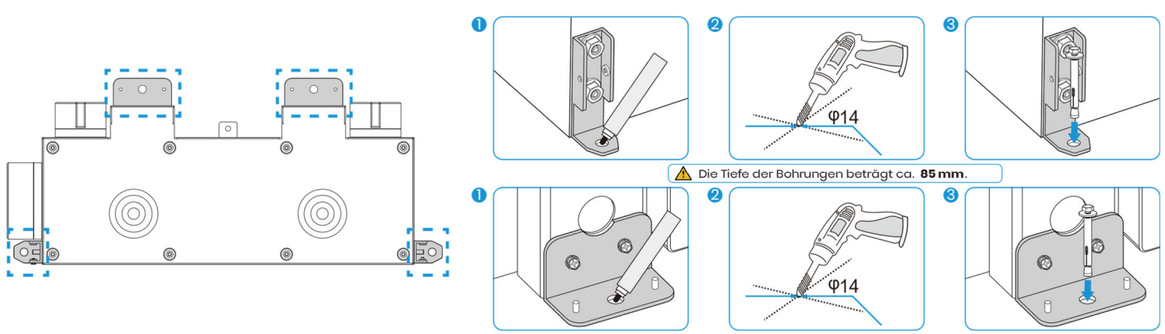

NINGBO DEYE ESS TECHNOLOGY CO., LTD
Adresse: 6.Obergeschoss, Gebäude 8,Rixian-Südstraße 568, Cixi-Binhai-Wirtschaftsentwicklungszone, Zhejiang, Volksrepublik China
Tel.: 0086 0574-63702591
E-Mail: service-ess@deye.com.cn

Schritt 3: Platzieren Sie die hinteren Abdeckungen zwischen den Parallelbasen und der Wand. Richten Sie sie an den Positionierungsstiften der Montagefüße des Parallelsockels aus und befestigen Sie jede hintere Abdeckung mit 1 M4×8-Schraube am Sockel.

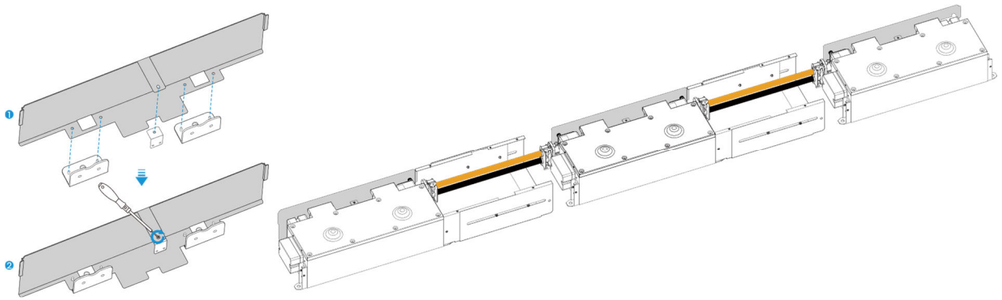

Schritt 4:

Stapeln Sie die Akkupacks auf die Parallelbasen:

- Verbinden Sie zwei Akkupacks mit vier Akku-Akku-Verbindungsplatten auf demselben Sockel.
- Verbinden Sie jeden Akkustapel mit seinem Sockel mithilfe von zwei Akku-Sockel-Verbindungsplatten.
- Alle 16 Schrauben zur Befestigung der Verbindungsplatten sind M4×12. Empfohlenes Drehmoment: 1,5 N·m für M4×12-Schrauben.

Befestigen Sie die festen Halterungen an der linken und rechten Seite aller Akkupacks mit M4×12-Schrauben und M6×100-Spreizdübeln. Empfohlenes Drehmoment: 1,5 N·m für M4×12-Schrauben; 5,2 N·m für M6×100.

Installieren Sie die Anschlussbaugruppen an den Akkupacks und schließen Sie die Kommunikationskabel zwischen den Packs an.

- Zum Verbinden von zwei Akkupacks auf derselben Sockel werden die Anschlussbaugruppe und das Kommunikationskabel A aus dem BCable-Zubehörsatz benötigt. (Optional)
- Zum Verbinden von zwei Akkustapeln wird das Kommunikationskabel B aus dem Parallelsockel-Zubehör-Kit (optional) benötigt.
- Zum Verbinden von zwei Parallelbasen wird eine Anschlussbaugruppe benötigt. Die Anschlussbaugruppe stammt aus dem Parallelsockel-Zubehör-Kit (optional).

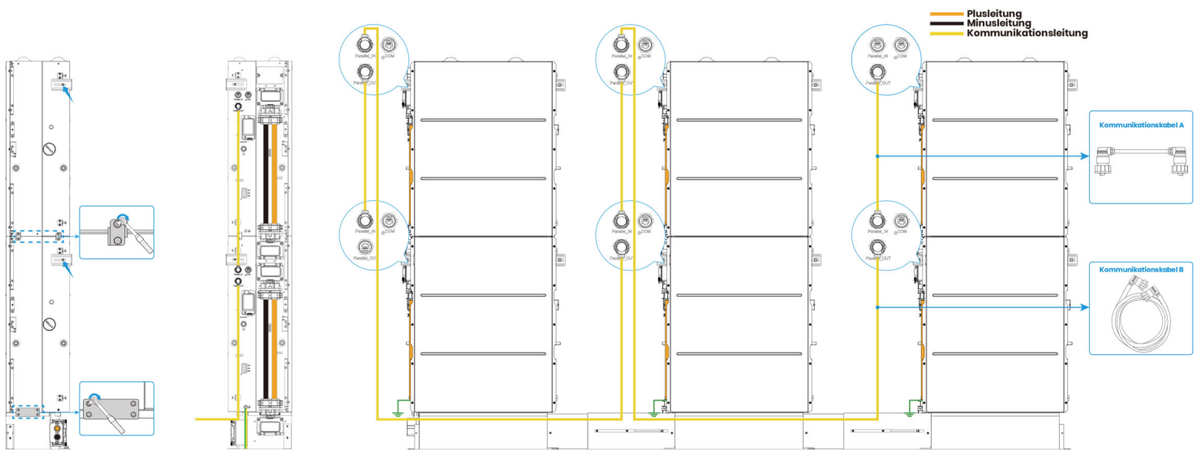

Schritt 5:

Ziehen Sie die Teleskopgleitschiene zwischen den Basen aus und befestigen Sie beide Seiten der Schiene mit jeweils 2 M4×8-Schrauben an den Parallelbasen. Empfohlenes Drehmoment: 1,5 N·m für M4×8-Schrauben.

Bringen Sie die Abdeckungen wieder an der Teleskopgleitschiene an und ziehen Sie sie mit den originalen M4×12-Schrauben fest. Empfohlenes Drehmoment: 1,5 N·m.

Installieren Sie die linke und rechte Abdeckung auf beiden Seiten jeder Parallelsockel-Baugruppe und befestigen Sie die Abdeckungen mit M4×12-Schrauben/Bolzen an den Akkupacks und Basen. Empfohlenes Drehmoment: 1,5 N·m für M4×12-Schraube/Bolzen.

(Zur Veranschaulichung zeigt die Abbildung unten nur die Parallelsockel-Baugruppe.)

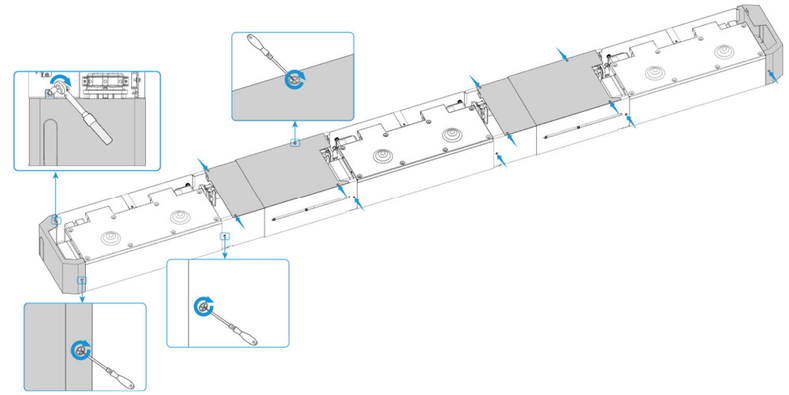

Schritt 6: Montieren Sie die zugeschnittenen Seitenabdeckungen und bringen Sie das Etikett an, um die Position des Leistungsschalters zu markieren.

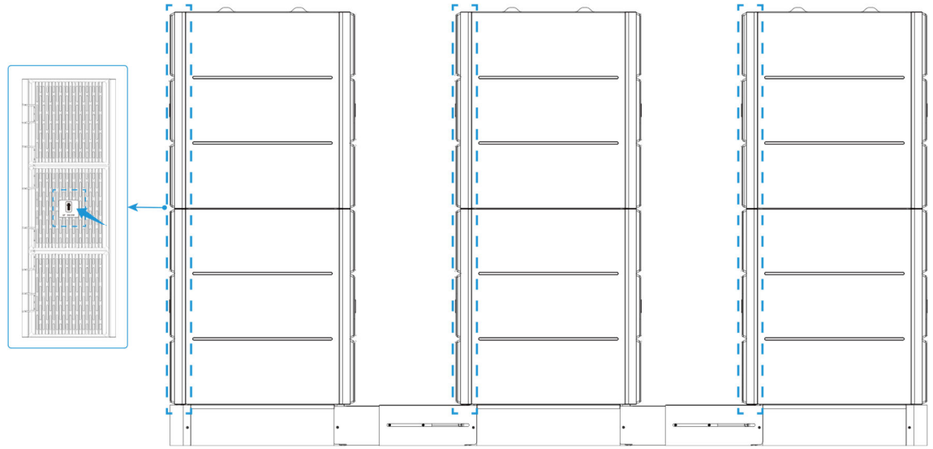

Modus 2: Anordnung von vorn nach hinten (vorne – Mitte – hinten)

Schritt 1: Ordnen Sie die Parallelbasen zuerst in einem offenen Bereich von vorn nach hinten an und verbinden Sie sie nacheinander mit Anschlussbaugruppen. Um die Polarität anzupassen, muss ein Ende jeder Anschlussbaugruppe demontiert, die Kabel gekreuzt, dann wieder montiert und schließlich die Anschlussbaugruppe gebogen werden, um die Verbindung abzuschließen. Bewegen Sie sie mit einem Abstand von 0–35 mm an die Wand. Der Endzustand sollte wie in der Abbildung unten gezeigt sein:

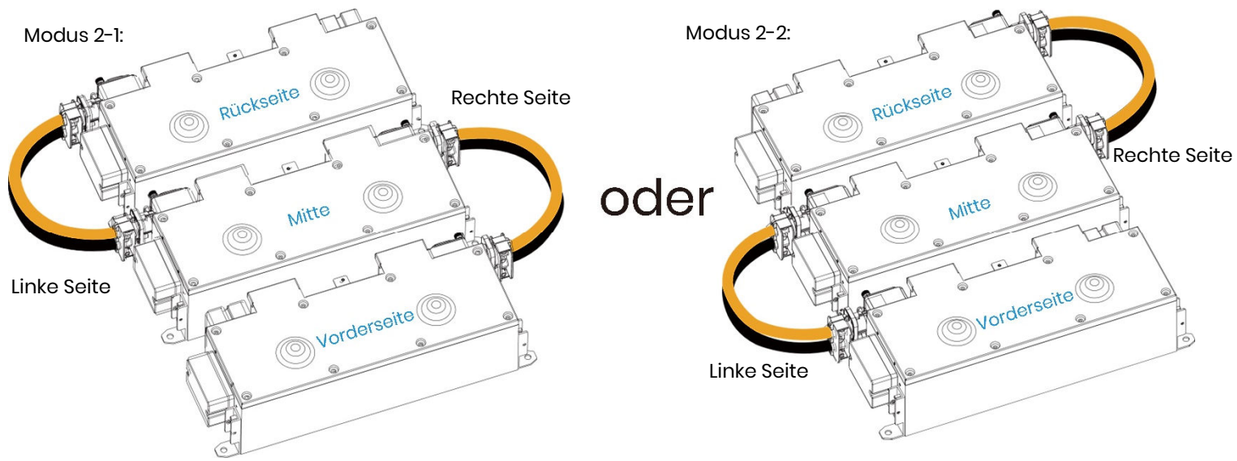

deye.shop · support@deye.shop · 8 800 201-76-60

NINGBO DEYE ESS TECHNOLOGY CO., LTD
Adresse: 6.Obergeschoss, Gebäude 8,Rixian-Südstraße 568, Cixi-Binhai-Wirtschaftsentwicklungszone, Zhejiang, Volksrepublik China
Tel.: 0086 0574-63702591
E-Mail: service-ess@deye.com.cn

- **Linke Seite (Verbindung Mitte - Hinten @ Modus 2 - 1 & Verbindung Vorne - Mitte @ Modus 2 - 2):** Demontieren Sie das **DOWN** Ende der Anschlussbaugruppe.

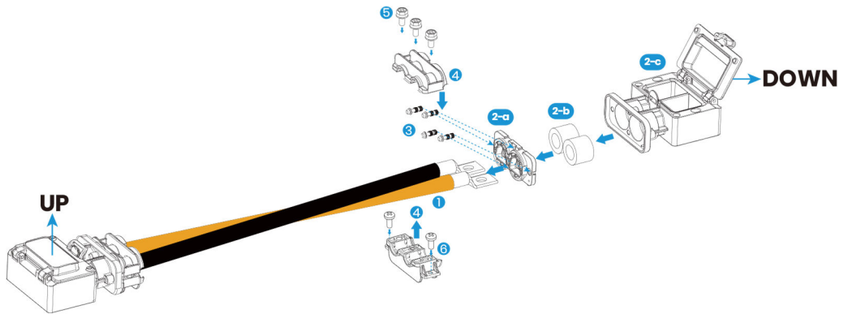

- **Rechte Seite (Verbindung Vorne - Mitte @ Modus 2 - 1 & Verbindung Mitte - Hinten @ Modus 2 - 2):** Demontieren Sie das **UP** Ende der Anschlussbaugruppe.

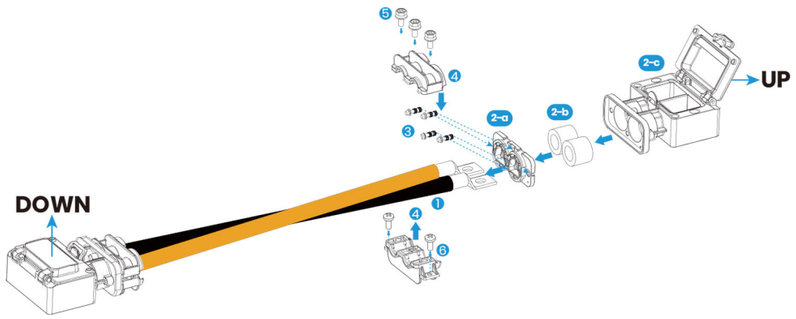

- **Verfahren zur Demontage und Wiedermontage der Anschlussbaugruppe**

◆ **Identifizierung der Komponenten**

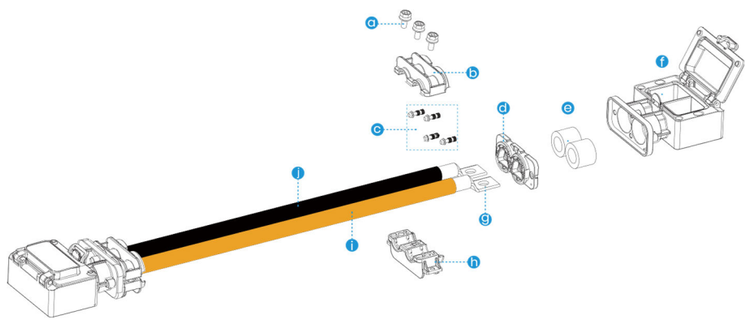

Nr.	Bezeichnung	Nr.	Bezeichnung
a	M4×12-Schraube	f	Schutzgehäuse
b	Obere Druckplatte	g	Crimp-Anschluss
c	M4×12-Schraube	h	Untere Druckplatte
d	Druckplatte	i	Pluskabel
e	Kabelverschraubung	j	Minuskabel

◆ **Demontage**

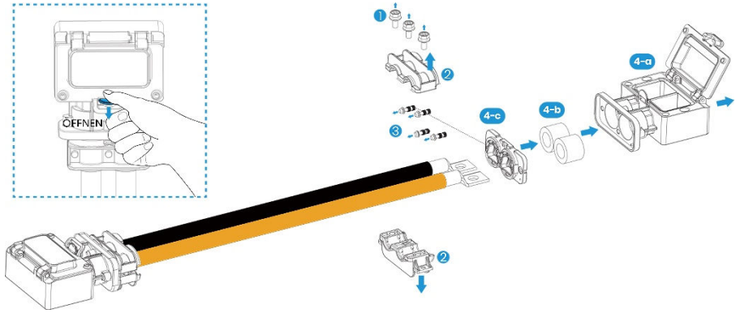

Drücken Sie vor der Demontage auf die Verriegelung und klappen Sie die Abdeckung auf.

1. Lösen Sie die M4×12-Schraube (a).
2. Trennen Sie die obere Druckplatte (b) und die untere Druckplatte (h) voneinander.
3. Lösen Sie die M4×12-Schraube (c).
4. Entfernen Sie nacheinander das Schutzgehäuse (f), die Kabelverschraubung (e) und die Druckplatte (d) von den Kabeln.

◆ **Zusammenbau**

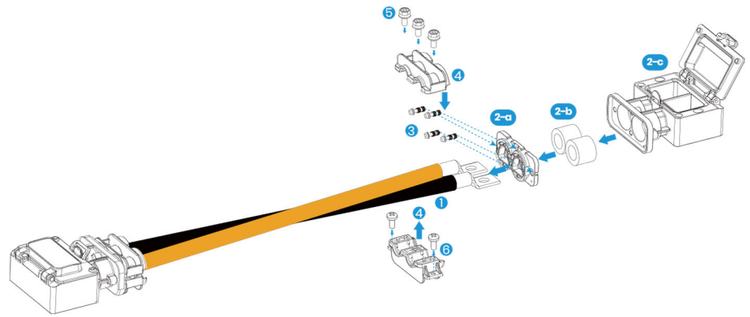

1. Kreuzen Sie das Pluskabel (i) und das Minuskabel (j).
2. Montieren Sie die Druckplatte (d), die Kabelverschraubung (e) und das Schutzgehäuse (f) nacheinander wieder am Kabelbaum.
3. Ziehen Sie die M4×12-Schraube fest, um die Druckplatte (d) zu sichern. Empfohlenes Drehmoment für die M4×12-Schraube: 1,5 N.m
4. Schließen Sie die obere Druckplatte (b) und die untere Druckplatte (h).
5. Fixieren Sie die kombinierten Druckplatten mit der M4×12-Schraube (a). Empfohlenes Drehmoment für die M4×12-Schraube: 1,5 N.m

Schritt 2: Markieren Sie die Befestigungspositionen der Montagefüße des Parallelsockels mit einem Marker auf dem Boden. Entfernen Sie den Parallelsockel, bohren Sie die Montagelöcher und positionieren Sie das Sockel dann neu. Sichern Sie den Parallelsockel mit M10×100-Spreizdübeln am Boden. Empfohlenes Drehmoment: 24,5 N·m für M10×100-Spreizdübel.

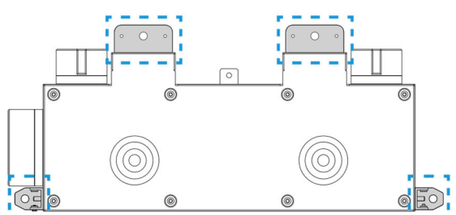

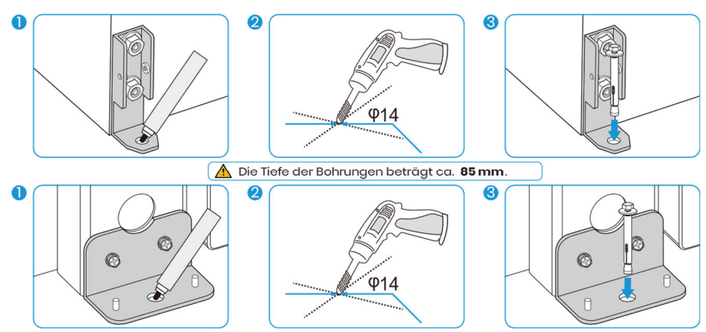

NINGBO DEYE ESS TECHNOLOGY CO., LTD
Adresse: 6.Obergeschoss, Gebäude 8,Rixian-Südstraße 568, Cixi-Binhai-Wirtschaftsentwicklungszone, Zhejiang, Volksrepublik China
Tel.: 0086 0574-63702591
E-Mail: service-ess@deye.com.cn

Schritt 3: Platzieren Sie die hinteren Abdeckungen zwischen den parallelen Sockeln und der Wand sowie zwischen benachbarten parallelen Sockeln. Richten Sie sie an den Positionierungsstiften an den Montagefüßen der parallelen Sockel aus und befestigen Sie jede hintere Abdeckung mit 1 M4×8-Schraube am Sockel. Empfohlenes Drehmoment: 1,5 N·m für die M4×8-Schraube.

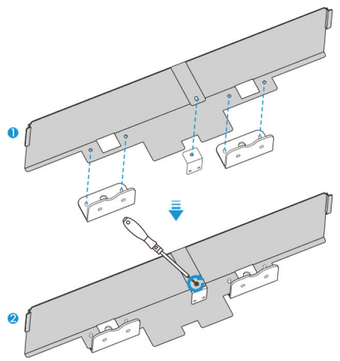

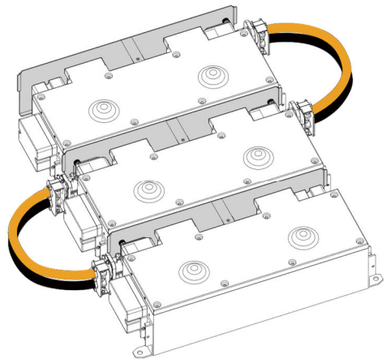

Schritt 4:

Stapeln Sie die Akkupacks auf die Parallelbasen:

- Verbinden Sie zwei Akkupacks auf demselben Sockel mit 4 Akku-Akku-Verbindungsplatten.
- Verbinden Sie jeden Akkustapel mit seinem Sockel mithilfe von zwei Akku-Sockel-Verbindungsplatten.
- Alle 16 Schrauben zur Befestigung der Verbindungsplatten sind M4×12. Empfohlenes Drehmoment: 1,5 N·m für die M4×12-Schraube.

Befestigen Sie feste Halterungen an der linken und rechten Seite der beiden wandseitigen Akkupacks mit M4×12-Schrauben und M6×100-Schrauben. Empfohlenes Drehmoment: 1,5 N·m für die M4×12-Schraube; 5,2 N·m für die M6×100-Schraube.

Installieren Sie die Anschlussbaugruppen an den Akkupacks und schließen Sie die Kommunikationskabel zwischen den Packs an.

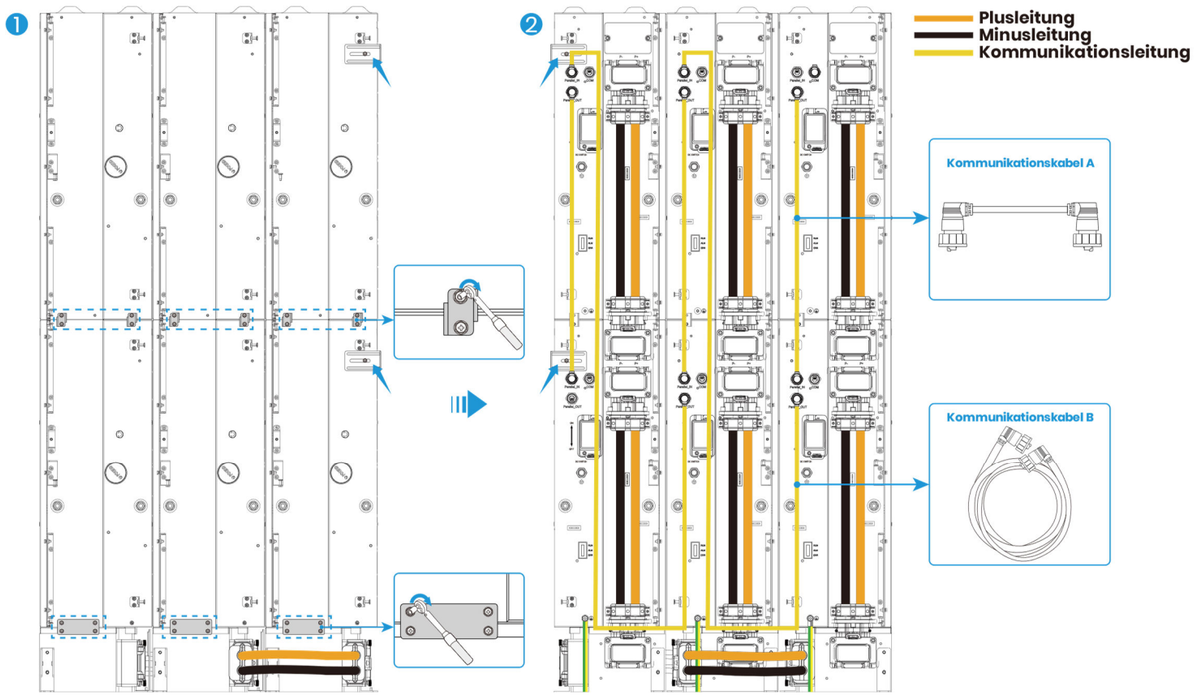

Schritt 5: Installieren Sie die linke und rechte Abdeckung auf beiden Seiten jedes parallelen Sockels und befestigen Sie die Abdeckungen mit M4×12-Schrauben an den Akkupacks und Sockeln. Empfohlenes Drehmoment: 1,5 N·m für M4×12-Schrauben. Bohren Sie nach Bedarf entsprechende Durchgangslöcher an den Kabelausgangspositionen in die linke und rechte Abdeckung. (Zur Veranschaulichung zeigt die Abbildung unten nur die Baugruppe des parallelen Sockels.)

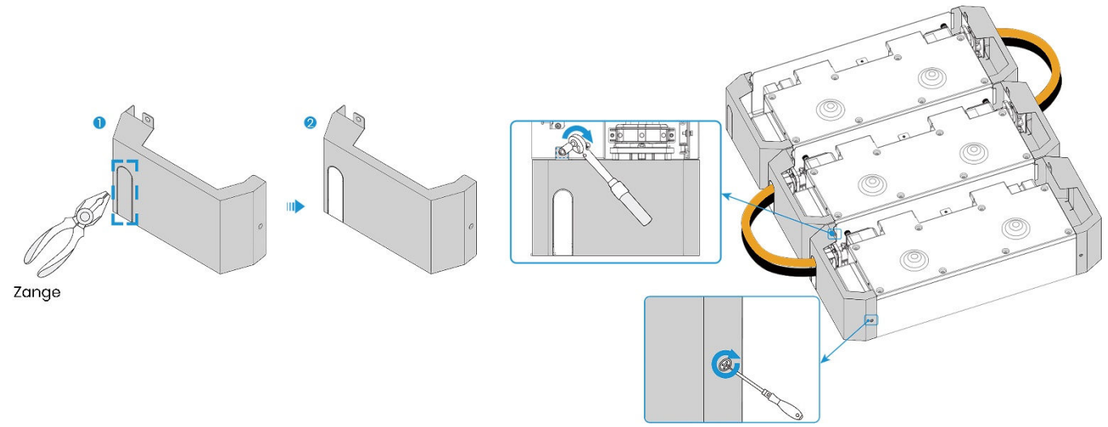

Schritt 6: Montieren Sie die zugeschnittenen Seitenabdeckungen und bringen Sie das Etikett an, um die Position des Leistungsschalters zu markieren.

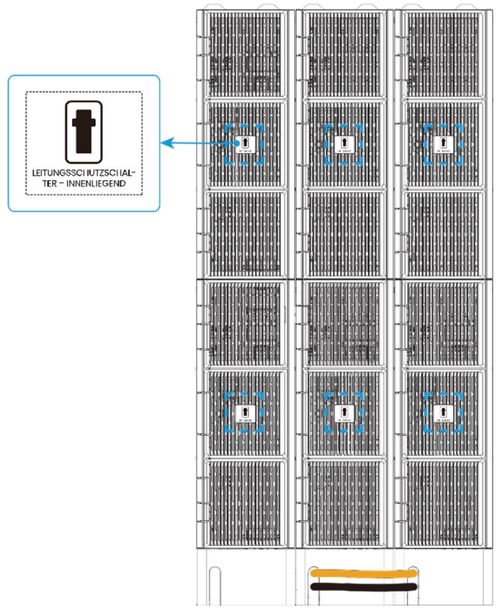

deye.shop · support@deye.shop · 8 800 201-76-60

NINGBO DEYE ESS TECHNOLOGY CO., LTD
Adresse: 6.Obergeschoss, Gebäude 8,Rixian-Südstraße 568, Cixi-Binhai-Wirtschaftsentwicklungszone, Zhejiang, Volksrepublik China
Tel.: 0086 0574-63702591
E-Mail: service-ess@deye.com.cn

III. Verkabelung

Single-Stack-Verkabelung

⚠VORSICHT:

Bitte beachten Sie das Handbuch des All-in-One-Energiespeichersystems für spezifische Verkabelungsschritte.

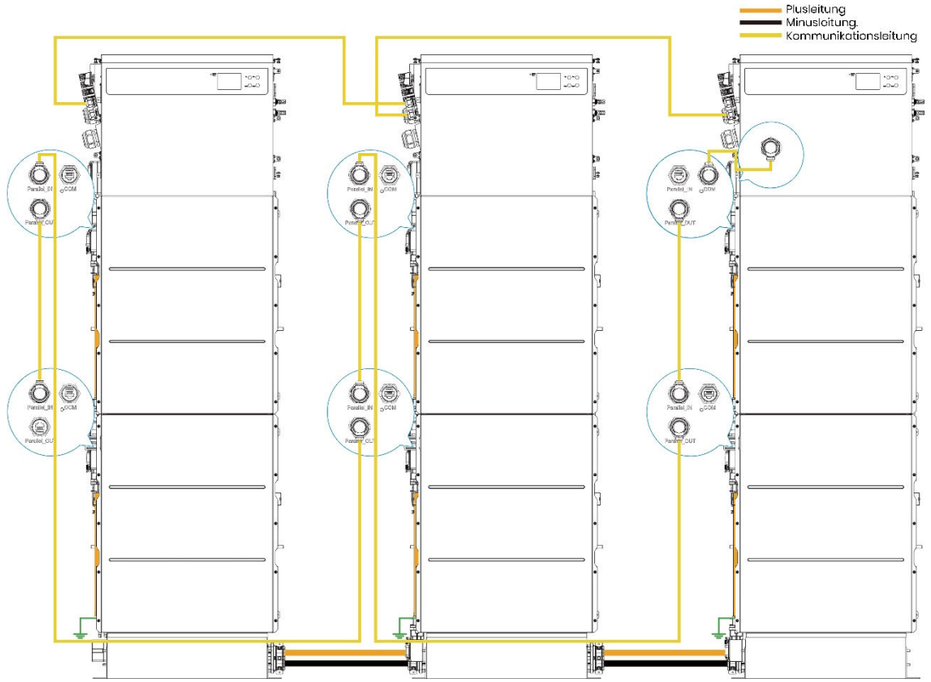

Multi-Stack-Verkabelung

Modus 1:

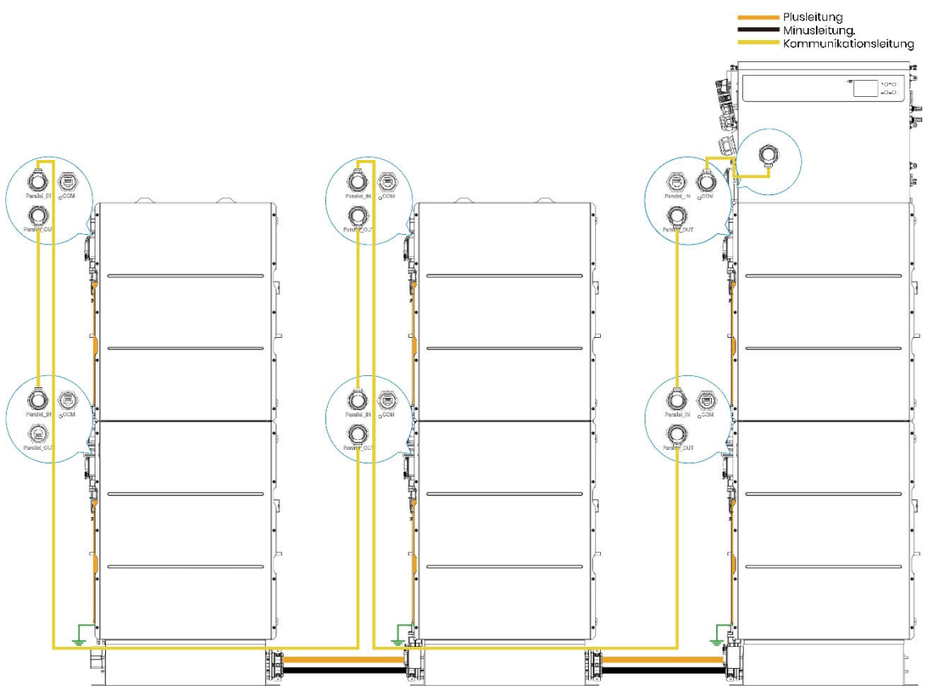

Modus 2:

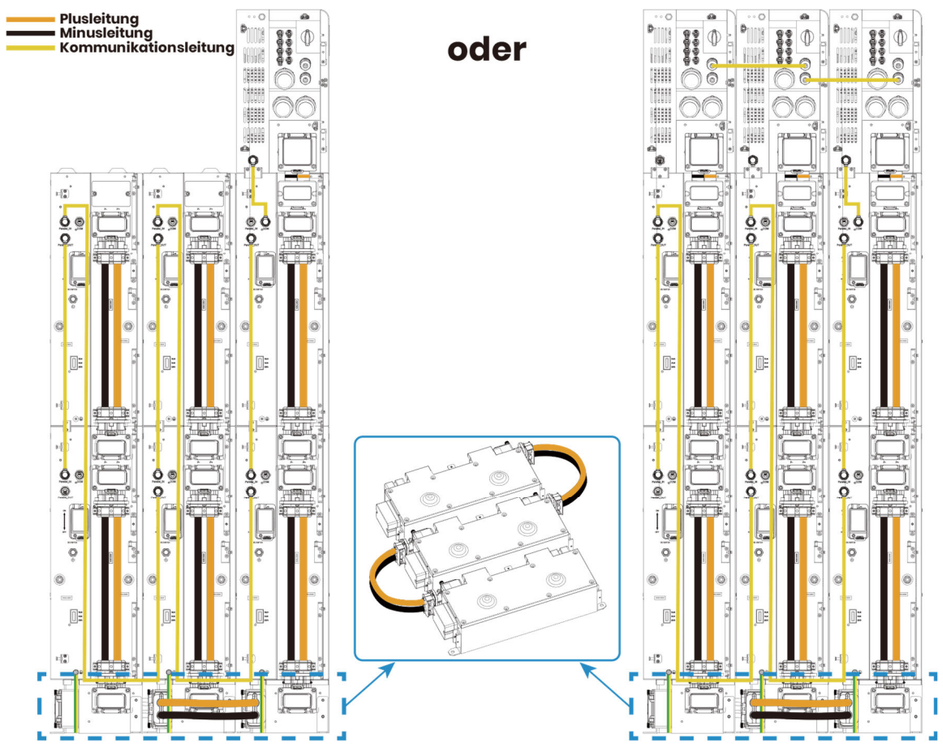

Oder

deye.shop · support@deye.shop · 8 800 201-76-60

deye.shop

Поддержка на русском — deye.shop

Официальный дилер Deye в России — ООО «НТ»

Мы отвечаем на русском языке по любому оборудованию Deye из этого документа.

- Подберём инвертор и аккумуляторы под ваш дом или объект.
- Ответим на вопросы по монтажу, настройке и кодам ошибок.
- Поможем с гарантийным обращением.

Телефон	8 (800) 201-76-60, звонок по России бесплатный
Техническая поддержка	support@deye.shop
Заказы и счета	zakaz@deye.shop
Сайт	deye.shop

На сайте — документы на русском, цены с НДС и наличие на складах в Ростове-на-Дону, Подмосковье и Краснодаре. Работаем в будни с 9:00 до 18:00 по Москве.