User Manual

Lithium-ion Rechargeable Battery System AI-W16, AI-W16-H

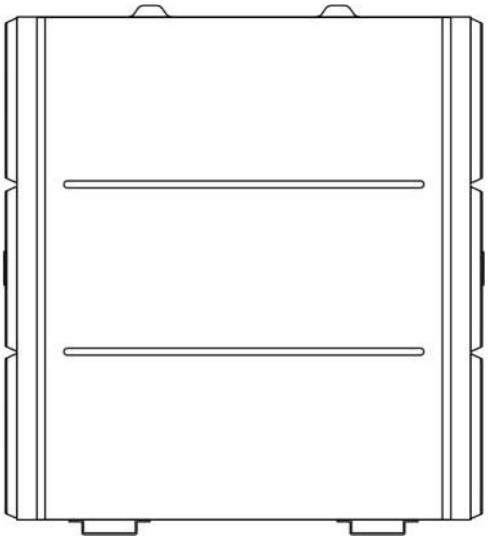

Issue: 02
Date: 20260921

Preface

This manual provides information on safety, installation, electrical connection, operation, maintenance, and other relevant aspects of the product.
In this manual, the terms “equipment”, “device”, and “product” refer to the product or its components; the terms “manufacturer”, “producer”, and “the Company” refer to NINGBO DEYE ESS TECHNOLOGY CO., LTD. (hereinafter referred to as the “Company”) or its authorized agents.
The illustrations in this manual are for reference only and may differ from the actual product. The Company reserves the right to modify the content without prior notice. For the latest version, please visit our official website or contact our after-sales service.
The Company assumes no liability for any losses arising outside the scope of the warranty policy.

Copyright

Copyright © 2026 NINGBO DEYE ESS TECHNOLOGY CO., LTD. All Rights Reserved.
No part of this manual may be reproduced, distributed, modified, or translated in any form or by any means without the prior written permission of the Company.

Trademarks

All DEYE trademarks used in this manual in any form are the property of the Company. Other trademarks, registered trademarks, logos or service marks mentioned in this manual are the property of their respective owners.

Technical Assistance

NINGBO DEYE ESS TECHNOLOGY CO., LTD
Add.: 6F No.8 building, No.568 Rixian South Road, Cixi Binhai Economic Development Zone, Zhejiang, P. R. China.
Tel.: 0086 0574-63702591
E-mail: service-ess@deye.com.cn
Website: www.deyeess.com

NINGBO DEYE ESS TECHNOLOGY CO., LTD. hereby confirms that the products described in this document comply with the fundamental requirements and other relevant provisions of the applicable EU directives.

Vulnerability Reporting & Security Advisories

To report a potential cybersecurity vulnerability, or to view official security advisories, vulnerability disclosures and update notices, please visit our security response center at: https://sec.deyecloud.com/

Contents

1 Safety 1
1.1 Symbols 1
1.2 Safety Precautions 2
2 Product Introduction 7
2.1 Product Overview 7
2.2 Application Scenarios 7
2.3 Product Appearance 8
3 Transportation 10
3.1 Transportation Precautions 10
3.2 Transportation Methods 11
3.2.1 Handling 11
3.2.2 Forklift 12
4 Installation 14
4.1 Pre-Installation Preparation 14
4.1.1 Site Requirements 14
4.1.2 Tool Requirements 16
4.2 Unpacking and Inspection 17
4.3 Installation Procedures 21
4.3.1 Common Installation Procedures 21
4.3.2 Configuration-Specific Installation Procedures 24
4.4 Post-Installation Inspection 36
5 Electrical Connection 37
5.1 Safety Precautions 37
5.2 Wiring 38
5.2.1 Single-stack wiring 38
5.2.2 Multi- stack wiring 39
5.3 Post-Connection Inspection 40
6 Operation 41
6.1 Check Before Power-On 41
6.2 Power-On 41
6.3 Power-Off 42
7 Product Monitoring 43
7.1 DEYE Cloud Website 43
7.2 Upper Computer 43
8 Maintenance and Storage 44
8.1 Safety Precautions 44
8.2 Maintenance Schedule 44
8.3 Post-Maintenance Requirements 46
8.4 Storage Precautions 46
9 Product Specifications 48
Appendix I Troubleshooting 50
Appendix II Emergency Handling 52

deye.shop · support@deye.shop · 8 800 201-76-60

1 Safety

1.1 Symbols

Symbols	Description
	Connect an earth terminal to the ground.
	Warning; Electricity.
	Warning; Hot surface.
	Warning; Explosive material.
	Do not step on the product.
	Do not touch with your hands. This is usually due to being electrified, hot, or being delicate and prone to damage.
	Do not place the equipment near open flames or burn it. Do not use this equipment near heaters or high-temperature sources.
	No chasing.
	The product / packaging is not resistant to compression. Handle with care to prevent internal damage.
5 min	5 min remaining before operation.
ESD	ESD protection area.
	To indicate that the marked item or its material is part of a recovery or recycling process.
	Symbol for separate collection of batteries.
	Refer to instruction manual/booklet.
	Operator's manual.

deye.shop · support@deye.shop · 8 800 201-76-60

	The package shall be kept upright during transportation and storage.
	The package contains fragile objects and shall be handled with care.
	The package shall be protected against rain, and rainproof measures shall be taken during transportation and storage.
	The package shall not be rolled during transportation.
	Stacking limit by number
	Lithium-ion battery transport falls under UN3480, Class 9 Miscellaneous Dangerous Goods. For sea, land and air transportation, the battery is classified into Packaging Group PI965 Section I. Class 9 Miscellaneous Dangerous Goods labels and UN identification labels must be affixed during transportation, and all operations shall be carried out in accordance with relevant transport documents.

1.2 Safety Precautions

This manual uses the following signal words to indicate imminently or potentially hazardous situations. Observe all safety instructions to avoid personal injury, property damage, or equipment malfunction.

Symbols	Description
DANGER	Indicates an imminently hazardous situation which, if not avoided, will result in death or serious injury.
WARNING	Indicates a potentially hazardous situation which, if not avoided, could result in death or serious injury.
CAUTION	Indicates a potentially hazardous situation which, if not avoided, could result in minor or moderate injury.
NOTE	Supplements the important information in the main text. NOTE is used to address information not related to personal injury, equipment damage, and environment deterioration.

Personal safety

DANGER

- Operators must carefully read and comply with all safety information in this manual and relevant document. Improper operation may cause casualties.
- Keep the product out of reach of children and animals.
- No one except DEYE staff or authorized personnel is allowed to open, repair or disassemble the battery.
- Only qualified professionals or trained personnel are permitted to install and operate the equipment.

deye.shop · support@deye.shop · 8 800 201-76-60

- Only qualified professionals are permitted to remove safety facilities and inspect the equipment.

WARNING

- Personnel performing wiring operations on the equipment shall possess knowledge of electronics, electrical wiring and mechanical expertise, and be familiar with the electrical and mechanical schematics of this equipment.
- In case of electrolyte contact with eyes or skin, flush thoroughly with clean water for at least 10 minutes and seek immediate medical attention.
- Only qualified personnel are permitted to service the battery. Unauthorized operations void all liability.

CAUTION

- Personnel operating this equipment shall understand and comply with the requirements of this manual and other applicable documents.
- Components may become extremely hot in case of malfunction; touching is prohibited to prevent scalding.
- Personnel planning to install and operate the equipment must master all necessary safety precautions and local relevant standards.
- This manual does not cover all conceivable scenarios; applicable standards and relevant occupational health and safety regulations shall take precedence during operation.

NOTE

- Qualified professionals: Personnel who are familiar with the working principles and structure of the equipment, have received training or have experience in equipment operation, and are clear about the sources and degrees of various potential hazards in equipment installation.
- Trained personnel: Personnel who have received technical and safety training, have the required experience, are aware of potential hazards to themselves during certain operations, and can take protective measures to minimize hazards to themselves and others.

Electrical Safety

DANGER

- Lethal voltages exist inside the product. Touching the power grid and contact points/terminals of equipment may cause electric shock.
- Direct connection to AC power or PV solar wiring is strictly prohibited.
- Connecting batteries of different models is strictly prohibited.

WARNING

- Prior to installation, disconnect grid power and ensure the equipment is fully powered off.
- The battery may still be charged after power disconnection. Wait for 10 minutes and use a standard voltmeter to confirm no voltage before operation.
- The battery system must be well grounded with a grounding resistance of less than

deye.shop · support@deye.shop · 8 800 201-76-60

1Ω.

- Use insulated tools and gloves during operation, and remove metal accessories such as watches and rings.
- Prevent terminals from contacting exposed wires or metal objects.
- Do not place any tools or metal parts on the battery module.
- Adjacent live parts shall be covered or shielded.

CAUTION

- Ensure correct wiring. Distinguish positive and negative poles strictly to prevent short circuits with external devices.
- Do not use faulty or incompatible power conversion unit.
- Verify that battery system parameters are fully compatible with connected equipment.

Mechanical Safety

DANGER

- Installation or operation of the battery system in explosive or high-humidity areas is strictly prohibited.

WARNING

- Do not insert foreign objects into any part of the battery.
- Place necessary warning signs or barriers near the product to prevent accidents caused by misuse or unrelated persons.

CAUTION

- Do not expose cables outside the designated routing.

NOTE

- Unpack and inspect immediately. Contact your vendor if damaged or parts are missing.
- Maintain a State of Charge (SOC) above 5% during use. Recharge within 48 hours after full discharge to avoid over-discharging.
- Contact the supplier within 24 hours if any abnormality occurs to the battery.

Maintenance Safety

DANGER

- Disassembling, modifying, or opening the battery is strictly prohibited.

WARNING

- Power off the battery completely before moving or performing any maintenance.
- All battery terminals and circuit connectors must be disconnected during maintenance.
- Maintenance shall follow the principles: power off, prevent restart, verify no voltage, grounding and short-circuit protection, shield adjacent live parts.
- Residual safety risks may arise from failure to observe warnings, improper installation, or construction by untrained personnel.

deye.shop · support@deye.shop · 8 800 201-76-60

NOTE

- Do not paint any internal or external components of the battery.
- Do not clean batteries with cleaning solvents.
- Commissioning of the battery energy storage system shall be completed no later than six months after delivery.

Environmental Safety

DANGER

- Do not expose the battery to fire, heaters, high-temperature sources, or open flames.
- In case of fire, use only dry chemical fire extinguishers. Liquid extinguishers are forbidden.
- Damaged or failed batteries may leak electrolyte, producing hydrofluoric acid and other substances, causing chemical burns.

WARNING

- Do not expose the battery to flammable substances, harsh chemicals, or their vapors.
- Do not submerge the battery in water or expose it to moisture when incomplete. (The product's protection rating is valid exclusively when the product is in its complete, fully assembled configuration.)

Disposal Safety

WARNING

- Immediately cease use of damaged, swollen, or leaking batteries.
- Do not attempt to repair or disassemble damaged batteries. Contact your installer, sales partner, or a qualified recycling service provider for safe handling and disposal.
- Ensure damaged batteries are stored in a dry, cool environment, protected from moisture and direct sunlight.

CAUTION

- Waste batteries may contain hazardous pollutants and heavy metals. Improper storage, handling, or disposal can:
  Pose risks to human health.
  Cause environmental pollution (soil, water, and air contamination)
  In severe cases (e.g., damaged lithium-ion batteries), lead to leakage, fire, or explosion.

NOTE

- Used batteries must not be disposed of as household or domestic waste. You are legally obligated to:
  Remove any privacy-related information from the product before disposal.
  Return used batteries and rechargeable batteries to designated or authorized collection/recovery points in compliance with local regulations and standards for waste battery management.
  Batteries contain valuable raw materials (e.g., lithium, iron, cobalt, nickel) that can

deye.shop · support@deye.shop · 8 800 201-76-60

be recycled and reused. Proper disposal supports resource conservation and circular economy goals.

2 Product Introduction

The AI-W16 (AI-W16-H) is Deye modular stacked residential energy storage battery. It features a 16 kWh capacity and a maximum output power of 11 kW. When paired with a stacked hybrid inverter, it forms an integrated energy storage system.
The first three digits of the battery pack SN code: 414 / 494.

2.1 Product Overview

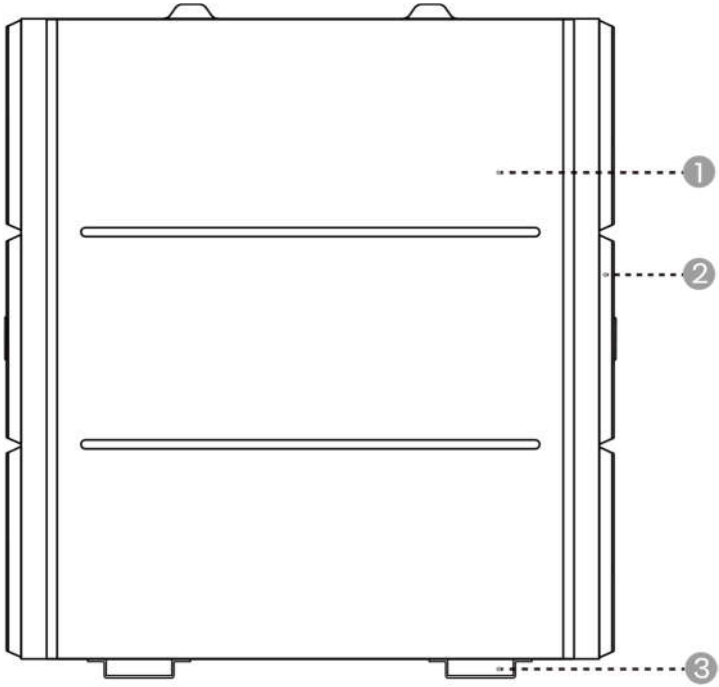

No.	Item
1	Battery Pack (Optional: 1~6 pcs)
2	Side Cover
3	Base

2.2 Application Scenarios

The following illustration shows basic application of this battery system. It also includes following devices to have a complete running system:

- Generator or Utility;
- PV modules;
- Inverter (Charge & Discharge).

Consult with your system integrator for other possible system architectures depending on your requirements.

deye.shop · support@deye.shop · 8 800 201-76-60

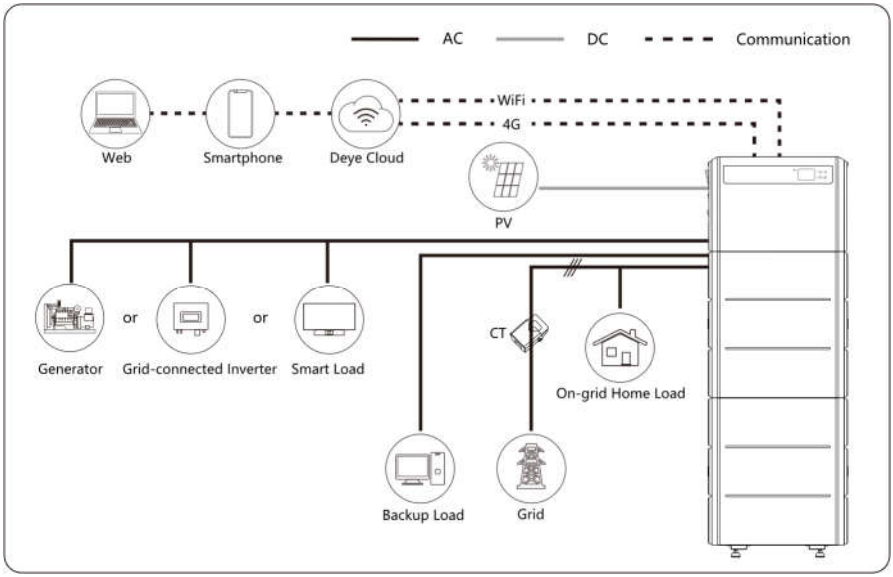

The picture is only a reference picture, please refer to the actual product, the final interpretation right belongs to DEYE.

2.3 Product Appearance

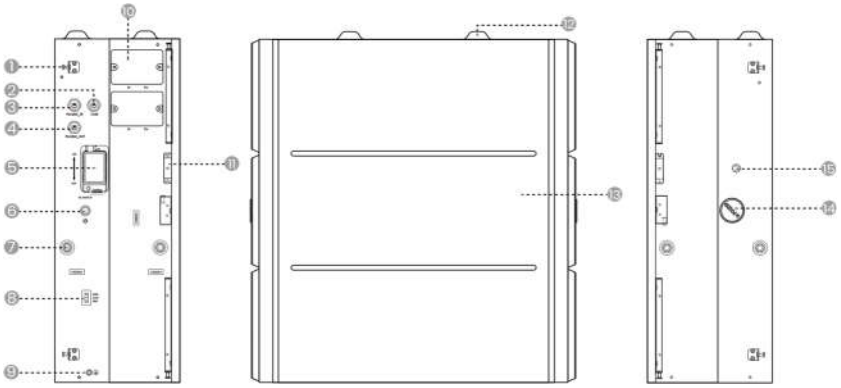

Left View Front View Right View

No.	Icon	Item	Remarks
1	/	Decorative Cover Buckle	/
2	COM	COM	Real-time data exchange between the Inverter and the BMS.
3	Parallel_IN	Communication Port-IN	Connection position with previous battery's Parallel_OUT

deye.shop · support@deye.shop · 8 800 201-76-60

4	Parallel_OUT	Communication Port-OUT	Connection position with next battery's Parallel_IN
5	ON/OFF, DC SWITCH	Circuit Breaker (in the protective cover)	Built-in overcurrent protection device. It automatically cuts off the circuit when the current abnormally exceeds the safe value, protecting the battery and equipment. A protective cover is fitted externally over the circuit breaker to shield it from external impacts and contamination.
6		ON/OFF Button (Power Button)	Manually activates or deactivates the Battery Management System (BMS) control circuit.
7	/	Handle Mounting Bolt	/
8	RUN / ALM / ERR	LED Indicator	/
9		Protective Grounding	Safety grounding terminal, ensuring reliable grounding of the metal enclosure to prevent electric shock risks.
10	P+ / P-	Battery Terminals (in the protective cover)	Positive connection terminal and negative connection terminal for Inverter.
11	/	Fixed Support Bracket	/
12	/	Positioning Boss	/
13	/	Front Cover	/
14	/	Explosion Relief Valve	Openings for rapidly venting high-pressure gas to prevent overpressure and explosion.
15	/	Air Vent Valve	Balances internal and external pressure of the device while preventing the ingress of contaminants such as water, dust, and oil.

LED Indicator:

RUN ALM ERR	**RUN LED** Green, flashes when battery is running. **ALM LED** Yellow, flashes when alarm occurs. **ERR LED** Red, flashes when fault occurs. **All LED** Running light pattern: Firmware upgrading

deye.shop · support@deye.shop · 8 800 201-76-60

3 Transportation

3.1 Transportation Precautions

DANGER

- Transportation of end-of-life, damaged or recalled batteries may be prohibited in some regions. Confirm local regulations before transportation; illegal transportation is strictly prohibited.
- It is strictly prohibited to mix dangerous goods with food, medicine, animal feed and their additives in the same vehicle or container, and to transport with sharp objects in the same vehicle or container.

WARNING

- Lithium-ion batteries are classified as UN3480, Class 9 Miscellaneous Dangerous Goods. For sea, land and air transportation, they fall under PI965 Section I. Class 9 dangerous goods labels and UN identification labels must be affixed during transportation.
- Transportation and storage service providers must hold the dangerous goods operation certification required by local laws and standards; no relevant business shall be undertaken without corresponding qualifications.
- Sea transportation shall comply with the requirements of the International Maritime Dangerous Goods Code (IMDG Code), and land transportation shall meet ADR or JT/T 617 transport standards; illegal selection of transport modes is strictly prohibited.
- If the battery has peculiar smell, leakage, smoke, fire or any other abnormalities before transportation, transportation is strictly prohibited.
- Obtain MSDS certification before sea transportation, seal the external gaps of containers and affix marks certified by the classification society; equip the outer packaging with rainproof canvas covers to avoid paint film scratches.
- Remove obstacles along the transport route, confirm that transport vehicles/containers meet dangerous goods transport standards, and ensure dangerous goods transport vehicles are equipped with two tested CO_2 fire extinguishers.
- Before removing the transport protector, check whether the packaging is damaged and whether the impact indicator on the outer packaging of the battery converter is triggered; if triggered, the risk of transport damage cannot be ruled out.
- When transporting faulty batteries, avoid flammable and explosive material storage areas, residential areas, mass transit facilities, elevators and other densely populated places.
- Only the top lifting lugs of the product are allowed for lifting, and the included angle of slings shall be at least 60°; illegal lifting is strictly prohibited.

CAUTION

- During the whole transportation process, strictly prevent severe vibration, impact and extrusion, avoid direct sunlight, rain and moisture, and take rainproof, moisture-proof and sun-protection measures.
- Smoking is strictly prohibited in transportation, loading and unloading areas. Freight

deye.shop · support@deye.shop · 8 800 201-76-60

personnel are not allowed to open the outer packaging of battery packs without permission; handle with care during moving to prevent bumping.

- Transport operators must wear protective gloves and toe-cap safety shoes for personal protection, and pay special attention to avoiding scratches by sharp metal panels and crushing injuries by heavy objects.

NOTE

- All operations must be completed by professionally trained personnel, and unauthorized operation by non-professionals is strictly prohibited.
- Complete compliant and accurate declaration before transportation, and carefully check whether the battery packaging, labels and markings are intact.
- Transport vehicles/containers must meet dangerous goods transport standards to ensure the product is firmly fixed throughout the transportation process.
- Do not remove the product transport packaging before arrival at the installation site; remove it after arrival.

3.2 Transportation Methods

3.2.1 Handling

DANGER

- A single battery pack is heavy; forcible single-person handling is strictly prohibited.
- Battery packs/racks are top-heavy; side placement, upside-down placement and unfixed transportation are strictly prohibited; measures must be taken to prevent tipping during vertical transportation.

Before handling:

- Confirm that all personnel are in good physical condition before handling, wear anti-slip gloves, anti-slip shoes and necessary waist protection equipment to avoid injuries.
- Clean the handling path in advance to ensure a safe ground; slow down on slopes with special personnel assistance, and reserve sufficient operating space in narrow areas.
- When assigning carriers, the number of personnel shall be reasonably determined in accordance with the "Recommended Limits for Single Lifts by Healthy Adult Workers" specified in ISO 11228-1:2003 (25kg for males, 15kg for females), combined with the requirements for handling stability, load distribution and safety redundancy.

Example (for a 100kg product):

Short-distance handling on flat ground: at least 4 personnel working in coordination;

Long-distance handling, moving up/down slopes, operating in narrow spaces or lifting/lowering: no less than 5 personnel are recommended.

Wear personal protective equipment such as protective gloves and safety shoes when manually moving the equipment.

When handling:

- When manually lifting an object, move close to it, squat down, and lift smoothly and steadily using leg strength instead of back strength. Do not jerk or twist your body during lifting.
- Move or lift the equipment only by its designated handles or lower edges. Do not hold the handles of modules installed inside the equipment.
- Do not rapidly lift heavy objects above waist height. Place the object on a waist-height

deye.shop · support@deye.shop · 8 800 201-76-60

workbench or other suitable surface, reposition your hands, and then continue lifting.

- Move heavy objects smoothly, with balanced force and at a slow, constant speed. Lower the object gently and steadily to avoid collisions, drops, scratches, or damage to components and cables.
- When moving heavy objects, pay attention to workbenches, slopes, stairs, and slippery areas. When moving through a doorway, ensure the opening is sufficiently wide to prevent impact or injury.
- When carrying heavy objects, turn by moving your feet instead of twisting your waist. When lifting and carrying, keep your feet pointing toward the intended direction of movement.

After handling:

- After handling, confirm that the load is placed stably to avoid injury caused by tipping.

3.2.2 Forklift

DANGER

- During forklift operation, unrelated personnel must keep at least a 2m safe distance; standing or riding on the forklift or cargo is strictly prohibited.
- Overloading and lifting loads too high are strictly prohibited to avoid forklift instability and rollover risks.
- Only certified professional forklift operators may perform operations; unauthorized operation by non-professionals is forbidden. Strictly follow all clauses; violators bear full responsibility for equipment damage and personal accidents.

Equipment Parameter Requirements:

Item	Requirements
Rated load capacity	more than 2 times of product weight
Fork length	no less than product width
Fork width	80mm~160mm
Fork thickness	25mm~70mm
Forklift lifting height	Subject to actual on-site installation

Driving & Steering:

deye.shop · support@deye.shop · 8 800 201-76-60

- Driving speed shall be strictly controlled below 3 miles per hour (3mph). Sharp turns are strictly prohibited to avoid cargo shaking and imbalance.
- Before reversing, the forklift operator must carefully check the rear area and confirm safety before reversing. When reversing in confined spaces, a special commander must be arranged to guide the operator throughout the process.
- Operating forklifts on slopes with a gradient ≥5° is strictly prohibited. Slow down and operate carefully when lifting loads on uneven roads.
- Tilting or inverting the product is strictly prohibited during the whole transfer process. If tilting or inversion is necessary under special circumstances, restore the product to upright position as soon as possible, and leave it standing for 2 hours before power-on.

deye.shop · support@deye.shop · 8 800 201-76-60

4 Installation

DANGER

- There is a risk of static overload during the entire installation process, which may cause damage to building structures. Be sure to verify the site bearing capacity and anti-static measures in advance.

CAUTION

- Only qualified professionals or trained personnel are permitted to install the equipment.
- Personnel planning to install the equipment must master all necessary safety precautions and local relevant standards.
- Only qualified professionals are permitted to remove safety facilities and inspect the equipment.
- Personnel installing this equipment shall understand and comply with the requirements of this manual and other applicable documents.

WARNING

- Product assembly must be carried out in strict accordance with the design scheme, process requirements, relevant regulations and national standards; unauthorized changes to assembly procedures and technical parameters are strictly prohibited.

4.1 Pre-Installation Preparation

4.1.1 Site Requirements

DANGER

- Do not expose the equipment to flammable or explosive gases, smoke, or heat/fire sources, and do not operate the equipment in such environments. Do not store any flammable or explosive materials around the equipment, and do not cover or wrap the battery. Otherwise, it may cause serious safety accidents such as fire, explosion, or equipment damage.
- The product should in principle be installed at least 15 ft (4.57 m) away from heat sources. This distance may be reduced by 100 cm if a fire barrier or other equivalent protective measure is provided.

WARNING

- Install the equipment in an area far away from liquids. Do not install it in areas prone to condensation, such as under water pipes and air exhaust vents, or areas prone to water leakage, such as air conditioner vents, ventilation vents, or feeder windows of the equipment room. Ensure that no liquid enters the equipment to prevent faults or short circuits.
- To prevent damage or fire due to high temperature, ensure that the ventilation vents or heat dissipation systems are not obstructed or covered by other objects while the equipment is running, so as to ensure unobstructed heat dissipation.
- The product poses a risk of burns. Do not touch hot surfaces to avoid personal injury.
- Keep away from the air outlet of the product to prevent personal injury caused by

deye.shop · support@deye.shop · 8 800 201-76-60

high-temperature air flow.

NOTE

- The installation and usage environment must meet the requirements of relevant international standards and local laws and regulations. The user is obliged to take measures to protect the equipment against fire or other hazards.
- Confirm that the installation site has sufficient bearing capacity in advance according to the total weight of the battery storage system; installation in areas with unqualified bearing capacity is strictly prohibited.
- When selecting the installation site, plan a reasonable equipment transportation route in advance, remove obstacles, debris and dust on the site to ensure a spacious and unobstructed working space.
- Keep the equipment out of the reach of children and away from daily working or living areas, including but not limited to the following areas: studio, bedroom, lounge, living room, music room, kitchen, game room, home theater, sunroom, toilet, bathroom, laundry room, and attic.
- Do not install the equipment in enclosed, poorly ventilated areas without proper fire-fighting facilities, or in areas difficult for firefighters to access, to prevent failure to dispose of fires in a timely manner.
- Do not install the equipment on a moving object, such as a ship, train, or car, to avoid damage or potential safety hazards caused by jolting and shaking of the equipment.
- Ensure that the equipment is installed in a clean, dry and well-ventilated area with proper temperature, humidity and altitude range. For more data, please check the "Technical Specifications" section. It is recommended that the installation site have an altitude no higher than 3000 meters (an increase in altitude will reduce the battery output power)
- Do not install the equipment in an environment with magnetic dust, volatile or corrosive gases, infrared and other radiations, organic solvents, conductive metals, or salty air, so as to avoid damaging equipment components. (This product, with Anti-Corrosion Level C4m, is only suitable for installation beyond **2 km** from the coastline.)
- Do not install the equipment in an area conducive to the growth of microorganisms such as fungi or mildew, to prevent microorganisms from eroding the equipment and affecting its normal operation and service life.
- Do not install the equipment in an area with strong vibration, noise, or electromagnetic interference, to avoid affecting the operational stability and safety of the equipment.
- Do not install the equipment in a position that may be submerged in water, to prevent short circuits, damage or safety accidents caused by water entering the equipment.
- The floor and wall at the installation location shall be fully waterproof with a flat and level surface, to avoid affecting the installation and operation of the equipment due to uneven ground or water leakage.
- The equipment should be placed on a surface with sufficient load-bearing capacity.
- The installation site shall adopt solid brick-concrete structures, concrete walls and floors. If other types of walls or floors are used, they must be constructed of flame-

deye.shop · support@deye.shop · 8 800 201-76-60

retardant materials and meet the load-bearing requirements of the equipment.

- Before installing and powering up the system, dust and iron filings must be removed to keep the environment clean. The system cannot be installed in desert areas without a shell to protect against sand.
- The product shall be installed at a location where the impact of its noise is minimized.
- This product may be installed indoors and outdoors. To prolong the battery's lifespan, please try to avoid direct sunlight exposure, direct rainwater impact, snow cover, and being close to fire sources, etc.

Recommended Clearance

During product installation, the following clearance requirements shall be met between the product and surrounding buildings and objects:

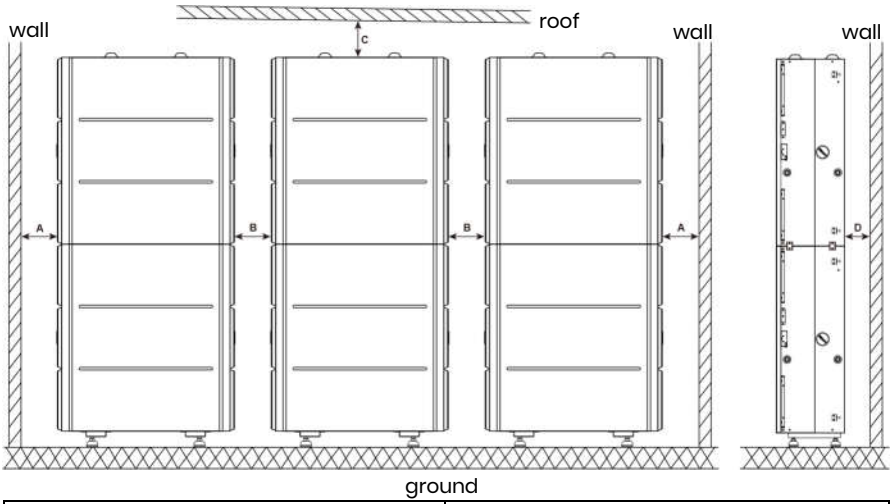

Item	Distance (mm)
A	≥220
B	470
C	≥950
D	0-35

4.1.2 Tool Requirements

These tools are required to install the device.

		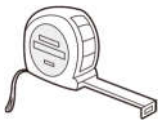
Hammer	Drill	Tape measure

deye.shop · support@deye.shop · 8 800 201-76-60

Hexagon socket wrench	Phillips screwdriver	Hex screwdriver
Marker	Precision Level	Ring Spanner
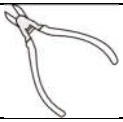		
Diagonal pliers		

It is recommended to wear the following safety gear when installing the device.

Insulated gloves	Safety shoes	Safety goggles

4.2 Unpacking and Inspection

- If possible, do not remove the transport packaging until the equipment arrives at the installation site.
- After preparing the equipment for installation, unpack it carefully to avoid scratching the equipment.
- This product is mostly packaged with shock-resistant and easy-to-disassemble EPE foam, which can be unpacked with tools such as cutters or knives.
- Keep the equipment stable during unpacking.

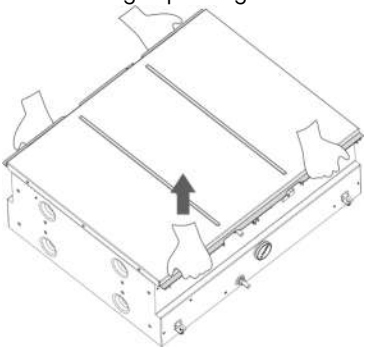

deye.shop · support@deye.shop · 8 800 201-76-60

- If the installation environment is not conducive to equipment protection, take measures to prevent internal battery failure caused by condensation or dust corrosion (e.g., cover with woven cloth or dust cover).
- After unpacking the equipment, check that the deliverable contents are intact and complete, and free from any damage. If any items listed in the Packing List is missing or damaged, contact your dealer or our after-sales service team.
- All components shall be thoroughly cleaned prior to assembly to ensure surfaces are free of dirt and impurities.
- During component handling and storage, collision and scratch are strictly prohibited. Take moisture-proof and rust-proof measures to avoid appearance damage and performance failure of components.
- This product is heavy. Handle it with care when taking it out of the packaging box; rough handling is strictly prohibited to avoid personnel injuries and equipment falling damage.
- When connecting to Inverters or operating in parallel mode, only standard cables included in the unpacking list must be used. If other cables are required under special circumstances, ensure they meet relevant standards.

Packing List

Standard Accessory Kit

Battery

Battery pack *1	Documents *1	Base *2
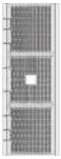		
Side cover *2	Label sticker *1	Grounding wire *1
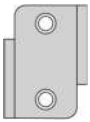	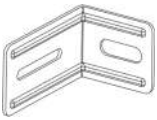	
BAT-BAT connecting plate *4	Fixed support *2	Bolt (M6×16) *8
Expansion bolt (M6×100) *2	Bolt (M4*12) *7	

deye.shop · support@deye.shop · 8 800 201-76-60

Optional Accessory Kit

Leveling Foot (M12*H60*D40)

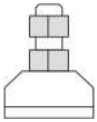		
Leveling foot *4		

BCable

Connector assembly *1	Communication cable A *1	Bolt (M4*12) *8 For fixing the connector assembly
Nut (M10) *2	Nut (M12) *2	

Parallel Base

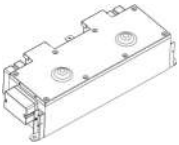	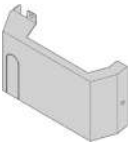	
Parallel base (with brackets) *1	Left cover *1	Right cover *1
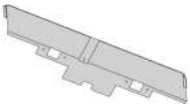		
Rear cover *1	Telescopic slide rail *1	Connector assembly *1
Communication cable B *1	BAT-Base connecting plate *2	Bolt (M4*12) *8

deye.shop · support@deye.shop · 8 800 201-76-60

Screw (M4*8) *8	Expansion bolt (M10×100) *4	Bolt (M4*12) *9 For fixing the connector assembly
Nut (M10) *2	Nut (M12) *2	

Recommended Torque

Nominal thread diameter (mm)	T	0.5T	1.8T	2.4T
	N·m	N·m	N·m	N·m
M1	0.0195	0.0098	0.035	0.047
(M1.1)	0.027	0.0135	0.049	0.065
M1.2	0.037	0.0185	0.066	0.088
(M1.4)	0.058	0.029	0.104	0.14
M1.6	0.086	0.043	0.156	0.205
(M1.8)	0.128	0.064	0.23	0.305
M2	0.176	0.088	0.315	0.42
(M2.2)	0.23	0.116	0.41	0.55
M2.5	0.36	0.18	0.65	0.86
M3	0.63	0.315	1.14	1.5
(M3.5)	1.0	0.5	1.8	2.4
M4	1.5	0.76	2.7	3.6
(M4.5)	2.15	1.08	3.9	5.2
M5	3.0	1.5	5.4	7.2

deye.shop · support@deye.shop · 8 800 201-76-60

M6	5.2	2.6	9.2	12.2
(M7)	8.4	4.2	15.0	20.0
M8	12.5	6.2	22.0	29.5
M10	24.5	12.5	44	59
M12	42	21.0	76	100
M14	68	34	122	166
M16	106	53	190	255
(M18)	146	73	270	350
M20	204	102	370	490
(M22)	282	140	500	670
M24	360	180	650	860
(M27)	520	260	940	1240

NOTE

- Strictly adhere to the specified torque values to prevent over-tightening or under-tightening.
- The torque value is for reference only for standard bolts during normal assembly; adjust appropriately for special working conditions (high vibration/harsh environment).
- Use a calibrated torque wrench for installation to ensure torque accuracy.

4.3 Installation Procedures

NOTE

- Before installation, be sure to turn the manual switch of the components of the product to the OFF position; live operation is strictly prohibited.
- This product is heavy. If a forklift is used for handling and installation, ensure cooperative operation by multiple personnel to prevent tipping or falling.
- A single stack allows a **maximum** stack of **2** battery packs.
- All screws and expansion bolts must be tightened to ensure firm connection.
- When drilling holes, pay attention to prevent dust from entering the battery, which may affect the battery performance and function. Installer shall avoid the wires and pipes behind the wall when they drill the hole on the wall.
- After drilling, never forget to clean up the floor.

4.3.1 Common Installation Procedures

(Applicable to all installation modes)

deye.shop · support@deye.shop · 8 800 201-76-60

✧ **Battery Pack Handling**

1. Take 4 handles from the inverter accessory kit.
2. Screw them clockwise onto the reserved handle mounting bolts on both sides of the battery pack.
3. After the battery pack is fully positioned, remove the handles counterclockwise.

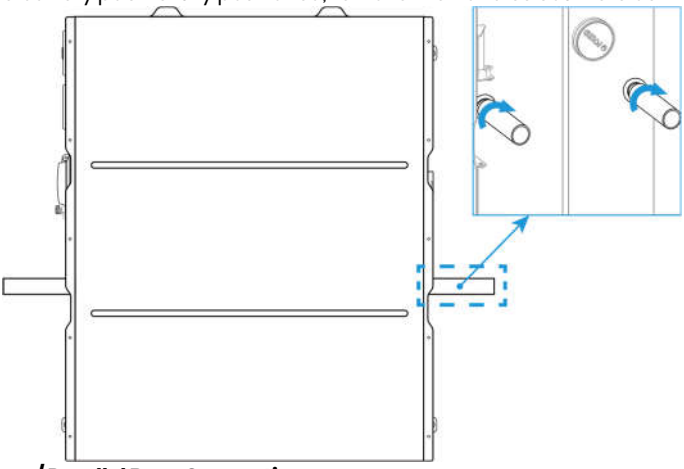

✧ **Battery / Parallel Base Connection**

First remove the terminal cover to expose the P+ and P- connection terminals.

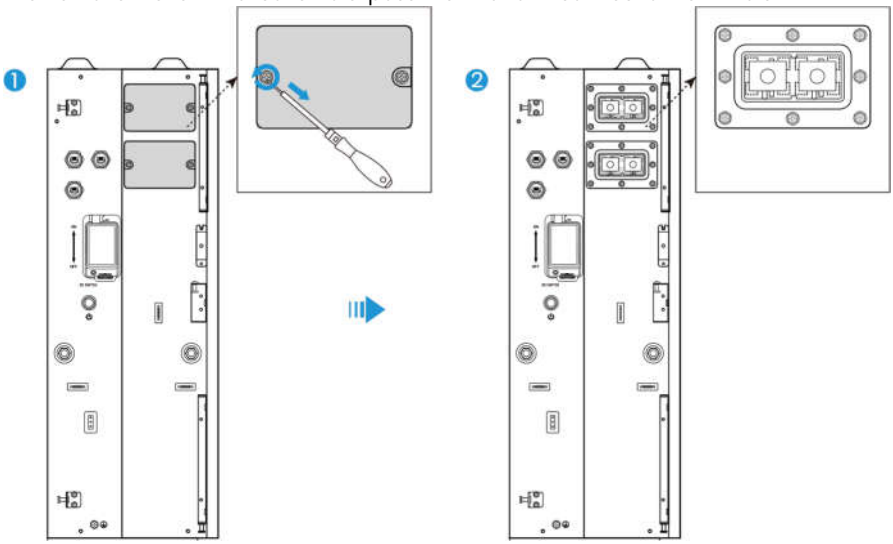

1. Counter-clockwise loosen the 2 screws on the connector-assembly protective cover, press the latch and flip the cover open.
2. Align connector-assembly crimp terminals with P+ / P- points on battery pack (or base); fix the connector assembly to battery pack (or base) with screwdriver and M4×12 screws. Recommended torque: 1.5 N·m for M4×12 bolt.
3. Secure with M12 / M10 nuts using the T-type socket wrench from the inverter accessory

deye.shop · support@deye.shop · 8 800 201-76-60

kit. **M12** nut applies to "**P+**"; **M10** nut applies to "**P-**". Orange cable is positive wire, black cable is negative wire. Ensure correct mating to P+ and P- connection terminals. Recommended torque: 24.5 N·m for M10; 42 N·m for M12.

4. Close the cover and tighten its 2 screws clockwise.

Repeat the above steps for the opposite (up / down) end of the connector assembly.

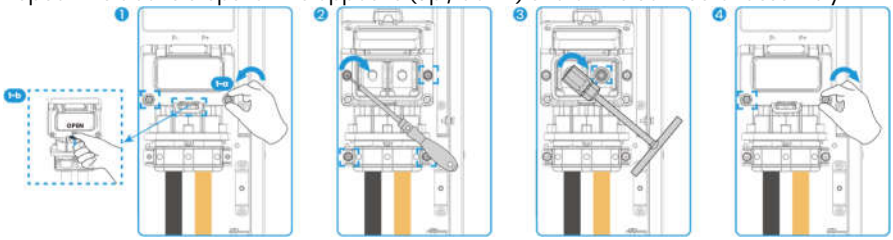

✧ **Side Cover Trimming**

Trim the side cover according to the figure below for clearance against the side fixed supports.

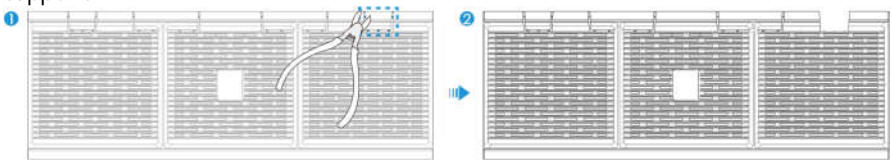

✧ **System Grounding**

The bottom battery pack of each stack must be reliably grounded.

1. Use a torque wrench to remove the M4×12 grounding screw at the base grounding point.
2. Attach the yellow-green grounding cable, then re-tighten the M4×12 grounding screw at the grounding point. Recommended torque for M4×12 screw: 1.5 N·m
3. Connect the other end of the grounding cable to a reliable earth ground.

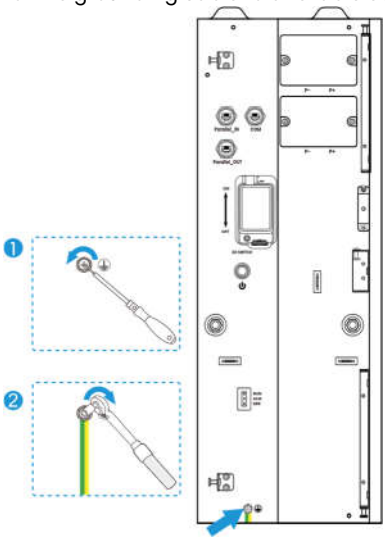

deye.shop · support@deye.shop · 8 800 201-76-60

4.3.2 Configuration-Specific Installation Procedures

✧ **Single-Stack Installation (for 1–2 battery packs)**

Step 1:

1. Attach leveling feet to the base to form the base assembly. (**Optional. Without leveling feet, the unit shall be installed on flat concrete floor or concrete-brick surface.**)
2. Install the base (or base assembly) to the bottom of Battery 1 with 4 pcs M6×16 bolts, refer to ② in the figure. Recommended torque: 5.2 N·m for M6×16 bolt.
3. Place Battery 1 against the wall with a clearance of 0–35 mm.
4. Level the battery pack by adjusting the leveling feet.
5. Stack Battery 2 on top of Battery 1.

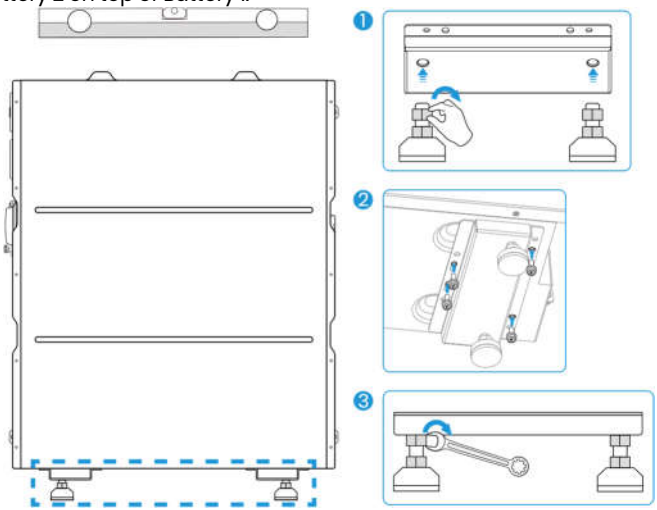

Step 2:

Secure upper and lower packs with 2 connecting plates per side (4 pcs total) and 4 M4×12 bolts. Recommended torque: 1.5 N·m for M4×12 bolt.

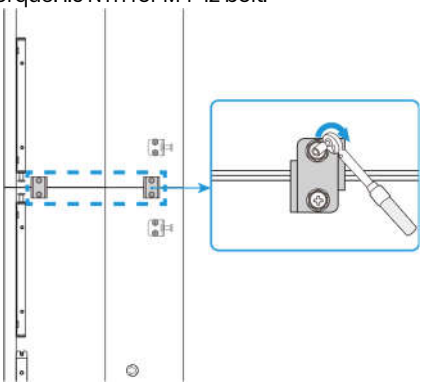

deye.shop · support@deye.shop · 8 800 201-76-60

Step 3:

Fasten the fixed supports to the left and right sides of the battery stack using M4×12 bolts and M6×100 expansion bolts. Recommended torque: 1.5 N·m for M4×12 bolt; 5.2 N·m for M6×100.

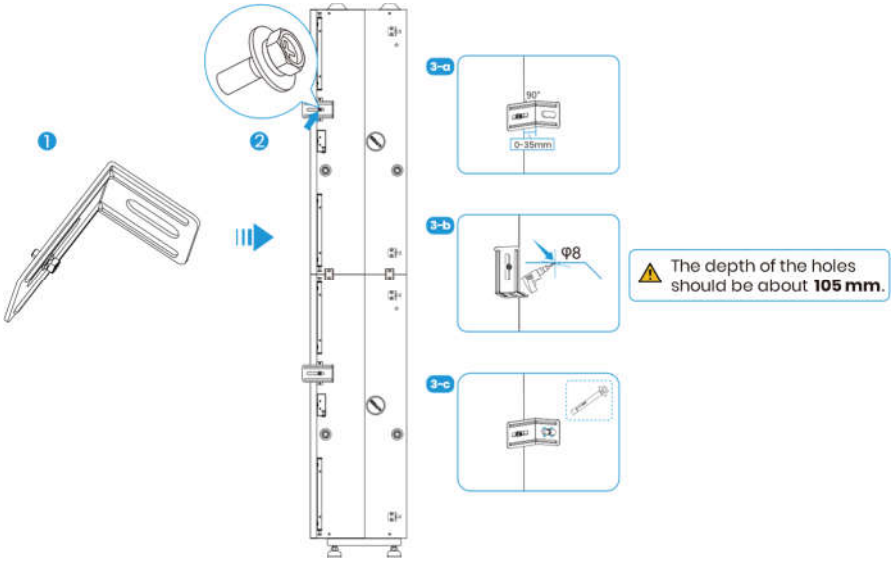

deye.shop · support@deye.shop · 8 800 201-76-60

Step 4:

Install the connector assembly onto the battery packs, connect the communication cable A between packs, mount the trimmed side covers, and affix the label to mark the circuit breaker position.

Communication cable A connection method: Parallel_OUT of the upper battery pack connects to Parallel_IN of the lower battery pack. After connecting the communication cable, tighten the waterproof cap of the communication cable.

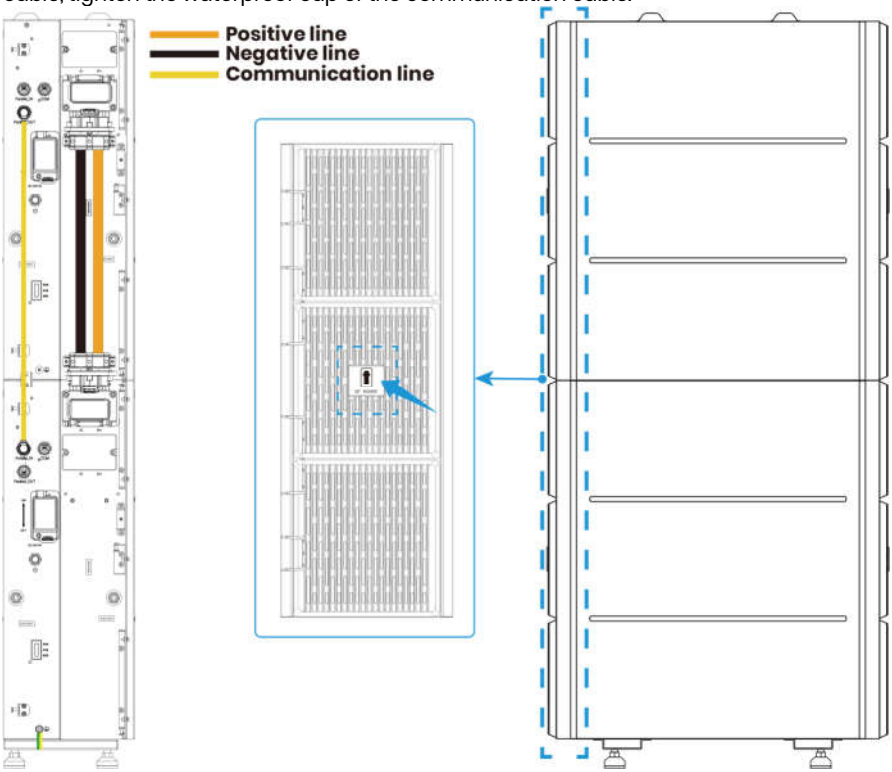

✧ **Multi-Stack / Parallel Installation (for 3–6 battery packs, 6 units as example)**

The Parallel Base Kit is mandatory for this configuration.

Units fitted with Parallel bases shall be installed on a flat concrete floor or concrete -brick surface.

Mode 1: Side-by-Side Arrangement (left – middle – right)

Step 1:

Place the Parallel bases and the retracted telescopic slide rail (with covers removed) in an open area first. Keep the removed covers and M4×12 screws for later use. Connect the 3 Parallel bases with 2 connector assemblies. Then move them against the wall with a clearance of 0–35 mm.

deye.shop · support@deye.shop · 8 800 201-76-60

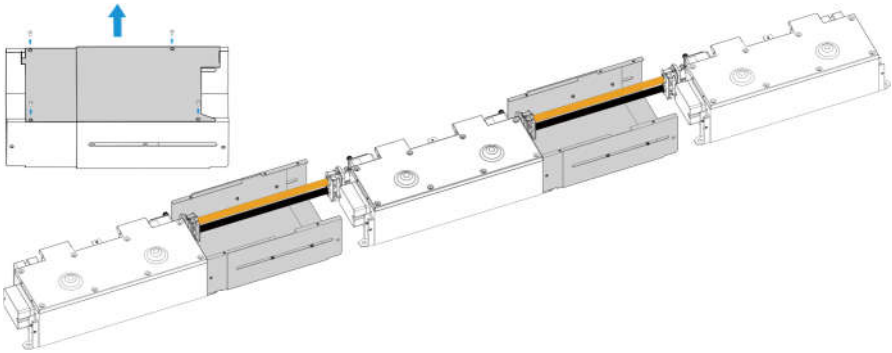

Step 2:

Mark the fixing positions of the Parallel base mounting feet on the floor with a marker. Remove the Parallel bases, drill the mounting holes, then reposition the bases. Secure the Parallel bases to the floor with M10×100 expansion bolts. Recommended torque: 24.5 N·m for M10×100 Expansion bolt.

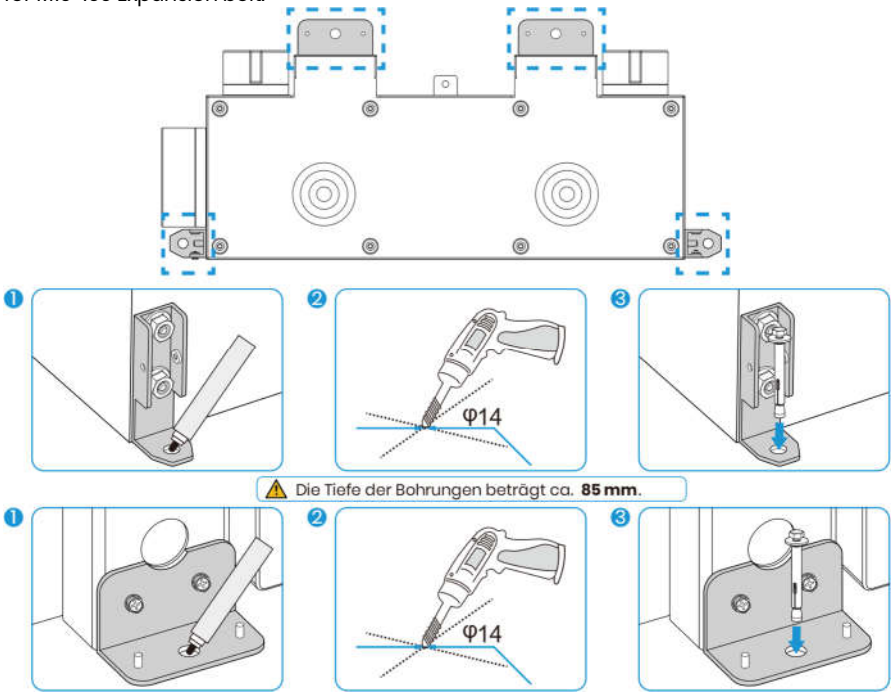

Step 3:

Place the rear covers between the Parallel bases and the wall. Align with the positioning posts on the Parallel base mounting feet, and secure each rear cover to the base with 1 M4×8 screw.

deye.shop · support@deye.shop · 8 800 201-76-60

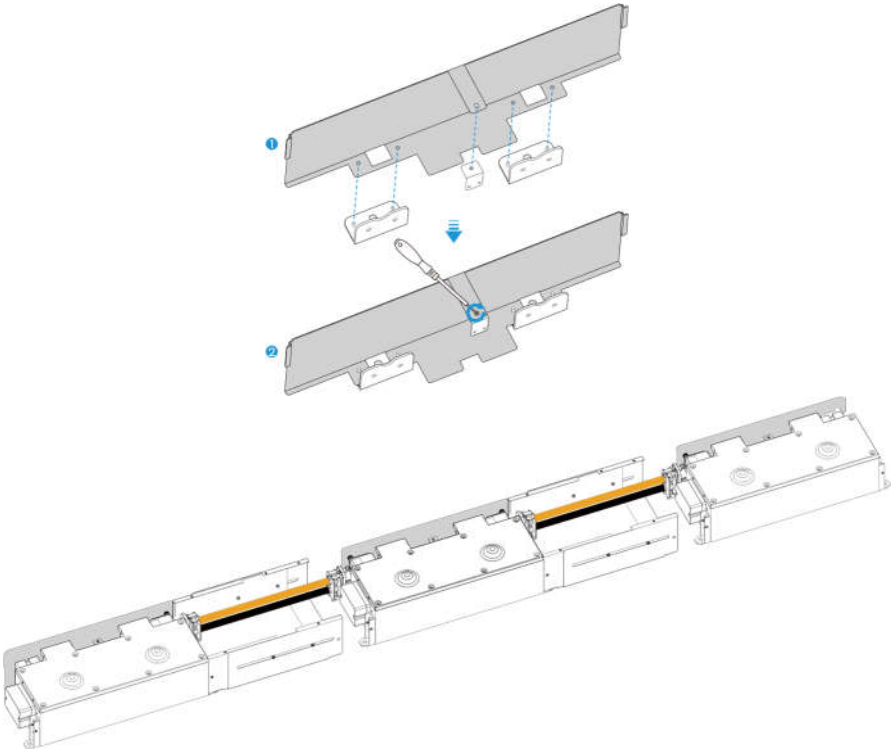

Step 4：

Stack battery packs onto the Parallel bases:

- Connect two battery packs on the same base with 4 BAT-BAT connecting plates.
- Connect each battery stack to its base with 2 BAT-Base connecting plates.
- All 16 bolts for fixing the connecting plates are M4×12. Recommended torque: 1.5 N·m for M4×12 bolt.

Fasten fixed supports to the left and right sides of all battery packs using M4×12 bolts and M6×100 expansion bolts. Recommended torque: 1.5 N·m for M4×12 bolt; 5.2 N·m for M6×100.

Install the connector assemblies onto the battery packs and connect the communication cables between packs.

- Connect two battery packs on the same base: connector assembly and communication cable A are from the BCable Accessory Kit. (Optional). Communication cable A connection method: Parallel_OUT of the upper battery pack connects to Parallel_IN of the lower battery pack. After connecting the communication cable, tighten the waterproof cap of the communication cable.
- Connect two battery stacks: communication cable B is from the Parallel Base Accessory Kit (Optional). Communication cable B connection method: Parallel_OUT of the lower battery pack in the right battery stack connects to Parallel_IN of the upper battery pack in the middle battery stack; Parallel_OUT of the lower battery pack in the middle battery stack connects to Parallel_IN of the upper battery pack in the left battery stack. After connecting the communication cable, tighten the waterproof cap of the

deye.shop · support@deye.shop · 8 800 201-76-60

communication cable.

- Connect two Parallel Bases: connector assembly is from the Parallel Base Accessory Kit (Optional).

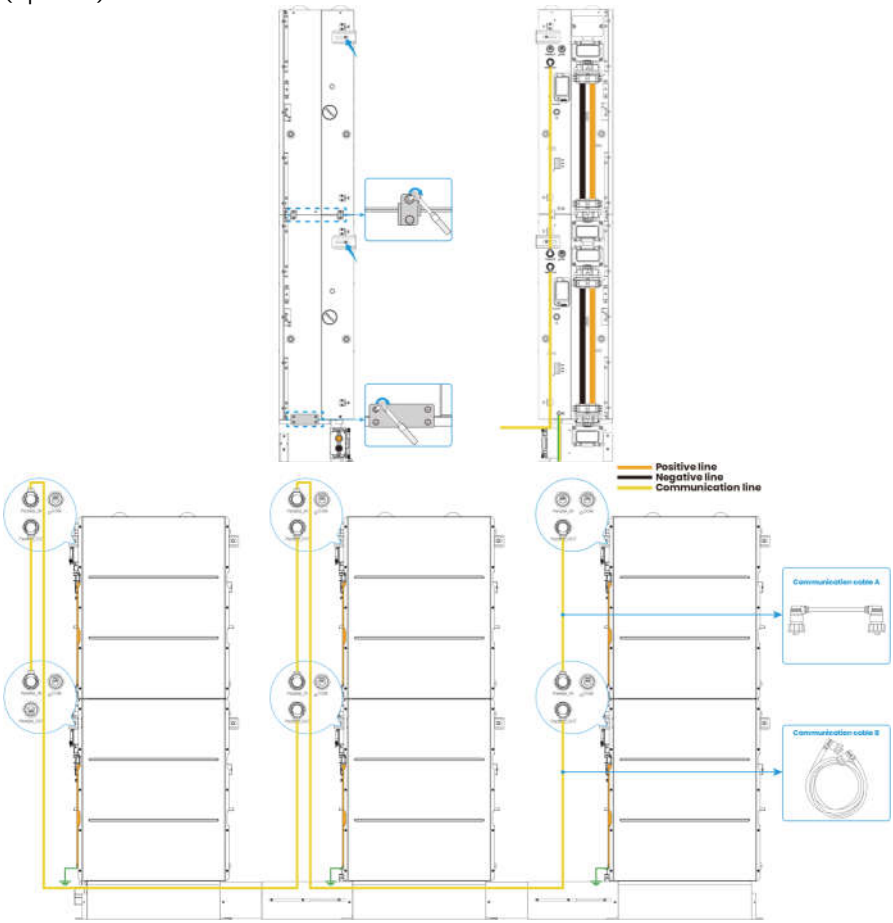

Step 5:

Extend the telescopic slide rail between the bases, and fasten both sides of the rail to the Parallel bases with 2 M4×8 screws each. Recommended torque: 1.5 N·m for M4×8 screw.
Reinstall the covers on the telescopic slide rail and tighten with the original M4×12 screws. Recommended torque: 1.5 N·m.
Install the left and right covers onto both sides of each Parallel base assembly, and fasten the covers to the battery packs and bases with M4×12 bolts. Recommended torque: 1.5 N·m for M4×12 screw / bolts.
(For illustration, the figure below only shows the Parallel base assembly.)

deye.shop · support@deye.shop · 8 800 201-76-60

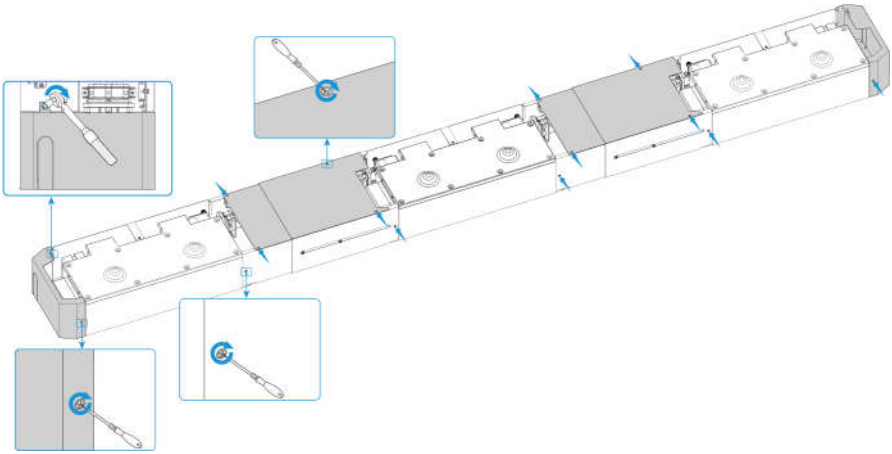

Step 6:

Mount the trimmed side covers and affix the label to mark the circuit breaker position.

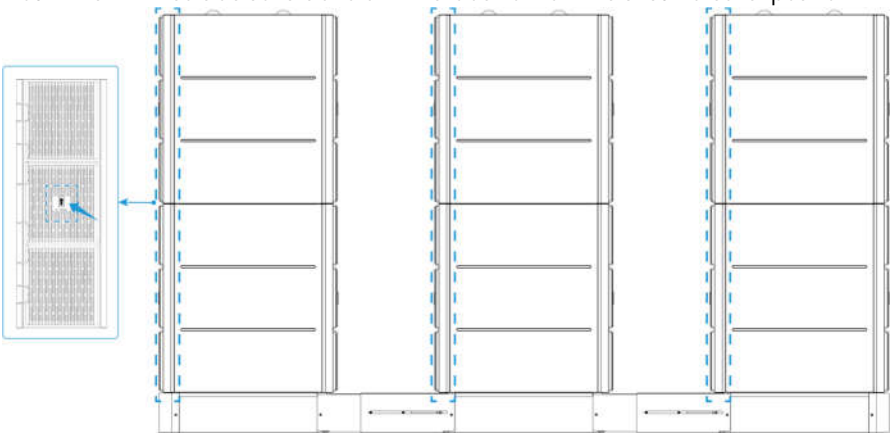

Mode 2: Front-to-Rear Arrangement (front – middle – rear)

Step 1:

Arrange the Parallel bases front-to-rear in an open area first, and connect them sequentially with connector assemblies. To match the polarity, one end of each connector assembly must be disassembled, the cables crossed, then reassembled, finally the connector assembly should be bent to complete the connection. Move them against the wall with a clearance of 0–35 mm. Final status shall be as shown in the figure below:

deye.shop · support@deye.shop · 8 800 201-76-60

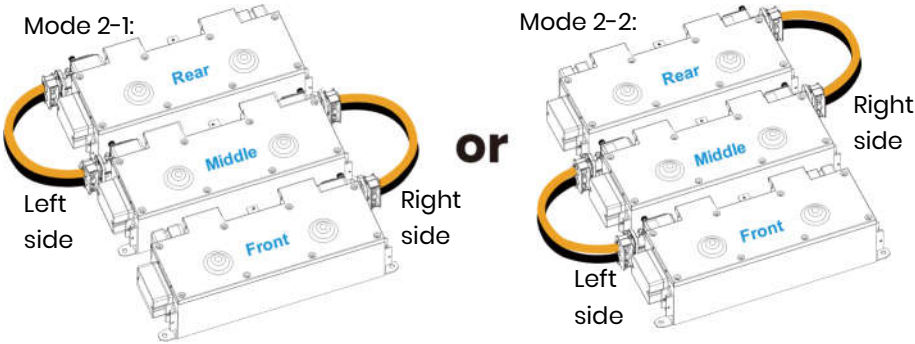

- **Left side** (Middle-Rear @Mode 2-1 & Front-Middle @Mode 2-2)**:** Disassemble the **DOWN** end of the connector assembly

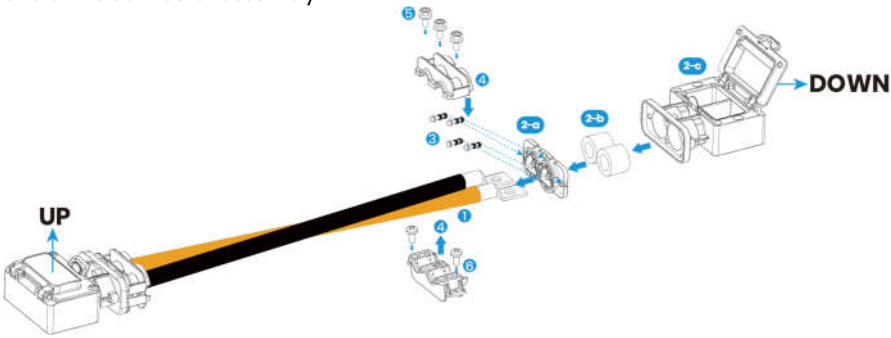

- **Right side** (Front-Middle @Mode 2-1 & Middle-Rear @Mode 2-2)**:** Disassemble the **UP** end of the connector assembly.

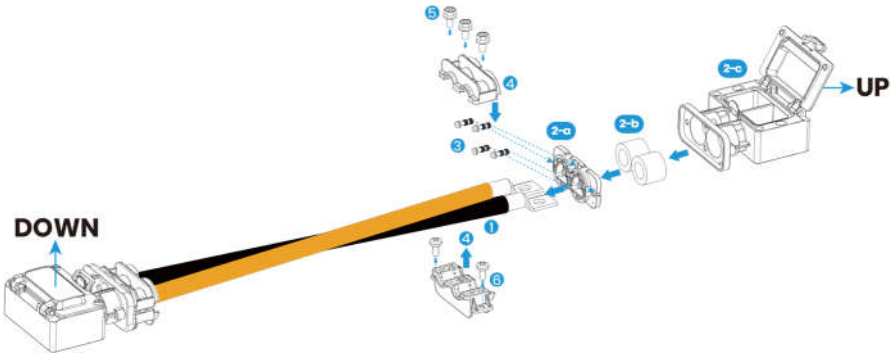

deye.shop · support@deye.shop · 8 800 201-76-60

- **Connector Assembly Disassembly & Reassembly Procedures**

◆ **Components Identification**

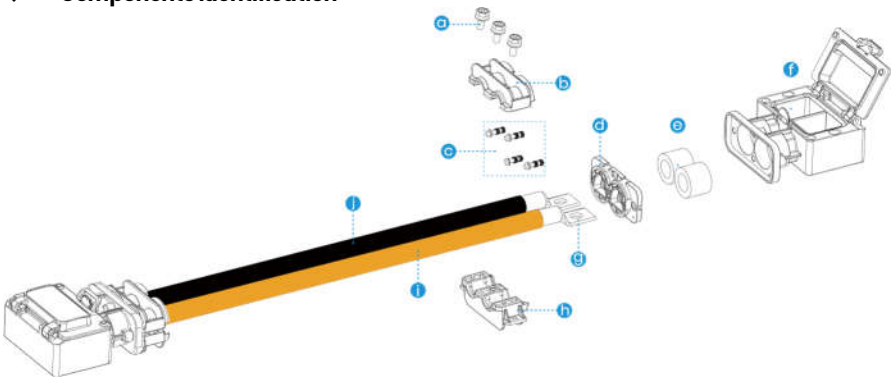

No.	Name	No.	Name
a	M4×12 Screw	f	Protective Housing
b	Upper Pressure Plate	g	Crimp Terminal
c	M4×12 Screw	h	Lower Pressure Plate
d	Pressure Plate	i	Positive Cable
e	Cable Gland	j	Negative Cable

➢ **Disassembly**

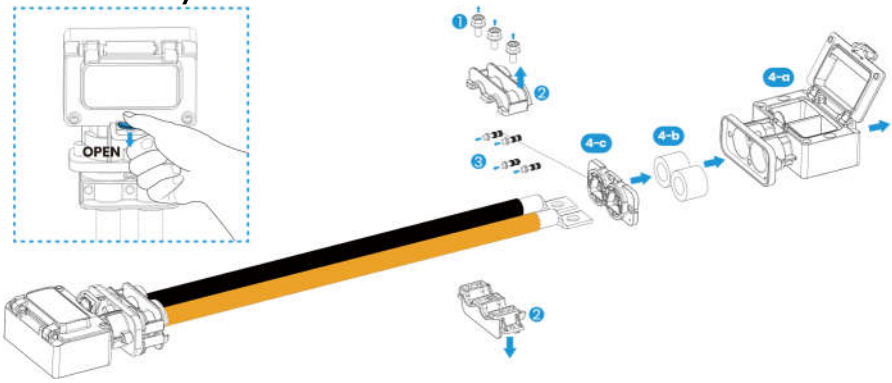

Before disassembly, press the latch and flip the cover open.

1. Loosen the M4×12 Screw (a).
2. Separate Upper Pressure Plate (b) and Lower Pressure Plate (h).
3. Loosen the M4×12 Screw (c).
4. Remove Protective Housing (f), Cable Gland (e) and Pressure Plate (d) sequentially from the cables.

deye.shop · support@deye.shop · 8 800 201-76-60

➢ **Reassembly**

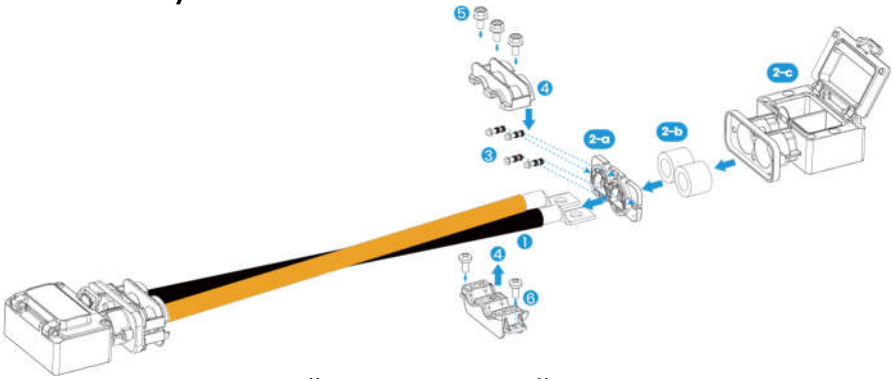

1. Cross the Positive Cable (i) and Negative Cable (j).
2. Mount Pressure Plate (d), Cable Gland (e) and Protective Housing (f) back onto the cable harness in sequence.
3. Fasten M4×12 Screw to secure Pressure Plate (d). Recommended torque for M4×12 Screw: 1.5 N.m
4. Close Upper Pressure Plate (b) and Lower Pressure Plate (h).
5. Fix the combined pressure plates with M4×12 Screw (a). Recommended torque for M4×12 Screw: 1.5 N.m

Step 2:

Mark the fixing positions of the Parallel base mounting feet on the floor with a marker. Remove the Parallel bases, drill the mounting holes, then reposition the bases. Secure the Parallel bases to the floor with M10×100 expansion bolts. Recommended torque: 24.5 N·m for M10×100 Expansion bolt.

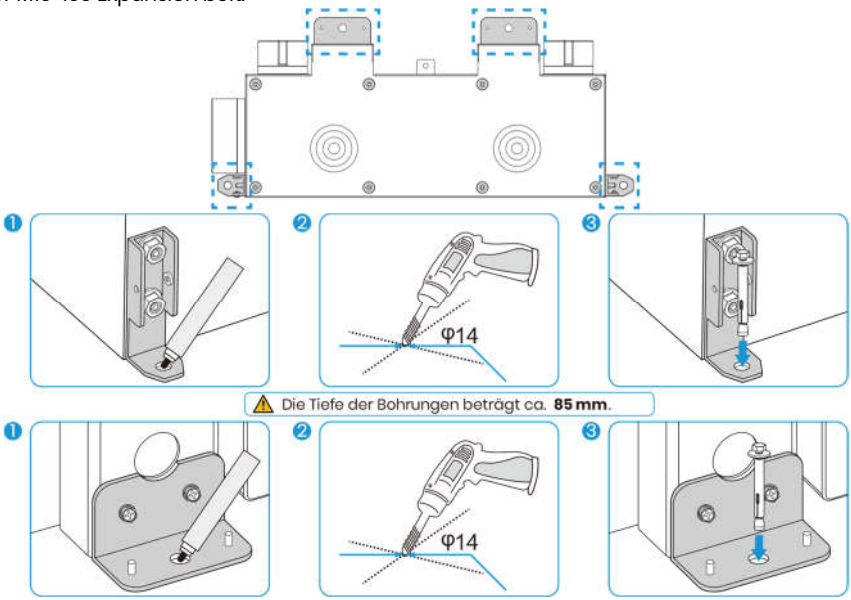

deye.shop · support@deye.shop · 8 800 201-76-60

Step 3:

Place rear covers between the Parallel bases and the wall, and between adjacent Parallel bases. Align with the positioning posts on the Parallel base mounting feet, and secure each rear cover to the base with 1 M4×8 screw. Recommended torque: 1.5 N·m for M4×8 screw.

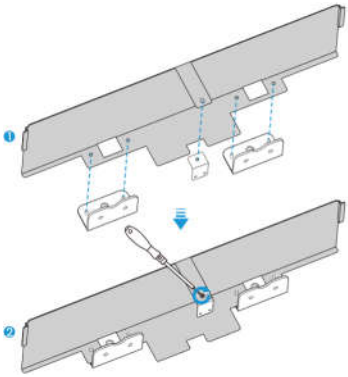

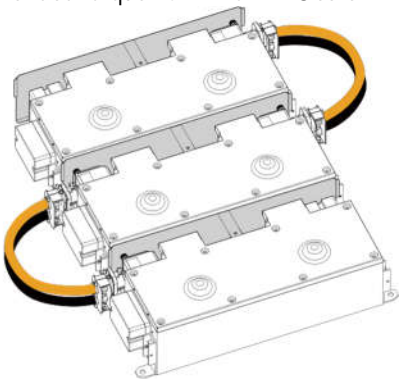

Step 4:

Stack battery packs onto the Parallel bases:

- Connect two battery packs on the same base with 4 BAT-BAT connecting plates.
- Connect each battery stack to its base with 2 BAT-Base connecting plates.
- All 16 bolts for fixing the connecting plates are M4×12. Recommended torque: 1.5 N·m for M4×12 bolt.

Fasten fixed supports to the left and right sides of the two wall-side battery packs using M4×12 bolts and M6×100 expansion bolts. Recommended torque: 1.5 N·m for M4×12 bolt; 5.2 N·m for M6×100.

Install the connector assemblies onto the battery packs and connect the communication cables between packs.

- Connect two battery packs on the same base: connector assembly and communication cable A are from the BCable Accessory Kit. (Optional). Communication cable A connection method: Parallel_OUT of the upper battery pack connects to Parallel_IN of the lower battery pack. After connecting the communication cable, tighten the waterproof cap of the communication cable.
- Connect two battery stacks: communication cable B is from the Parallel Base Accessory Kit (Optional). Communication cable B connection method: Parallel_OUT of the lower battery pack in the front battery stack connects to Parallel_IN of the upper battery pack in the middle battery stack; Parallel_OUT of the lower battery pack in the middle battery stack connects to Parallel_IN of the upper battery pack in the rear battery stack. After connecting the communication cable, tighten the waterproof cap of the communication cable.
- Connect two Parallel Bases: connector assembly is from the Parallel Base Accessory Kit (Optional).

deye.shop · support@deye.shop · 8 800 201-76-60

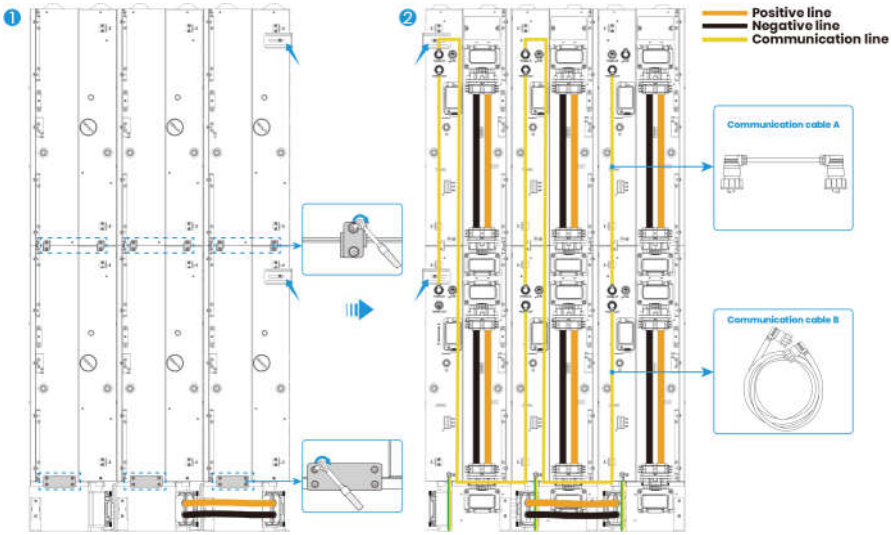

Step 5:

Install the left and right covers onto both sides of each Parallel base, and fasten the covers to the battery packs and bases with M4×12 bolts. Recommended torque: 1.5 N·m for M4×12 bolts. Drill corresponding through holes on the left and right covers at the cable outlet positions as needed. (For illustration, the figure below only shows the Parallel base assembly.)

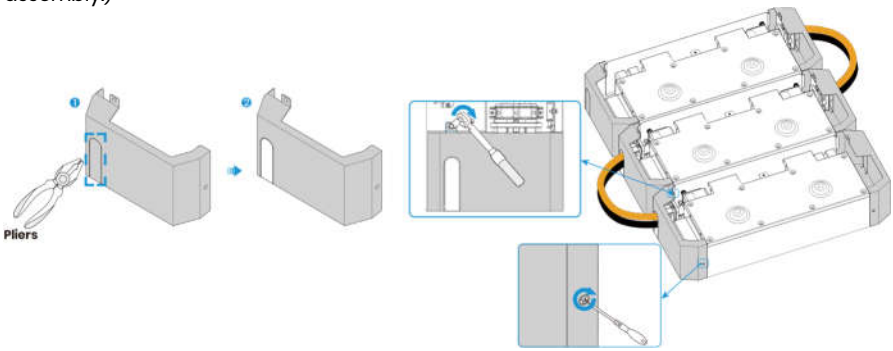

Step 6:

Mount the trimmed side covers and affix the label to mark the circuit breaker position.

deye.shop · support@deye.shop · 8 800 201-76-60

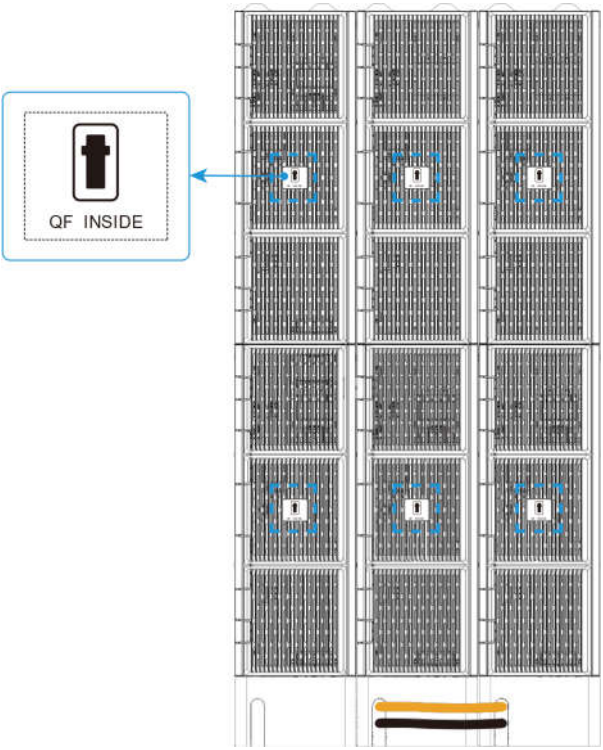

4.4 Post-Installation Inspection

Item	Inspection Criteria
The system/battery pack	Intact without deformation, collision or scratch.
Protective cover	Intact and effective.
Bracket, base and bolts	Tightened and firmly installed.
Power wiring and bolts (nuts)	Polarity correct, and bolts (nuts) tightened to the specified torque.
Grounding marking	Clear
Air outlet	Not be blocked.
Fire-fighting equipment	Be in place and meet on-site requirements.
Equipment warning signs and parameter nameplates	Complete and clear.
Passage in installation area	Unobstructed without flammable and explosive materials.

deye.shop · support@deye.shop · 8 800 201-76-60

5 Electrical Connection

5.1 Safety Precautions

WARNING

- Only qualified electrical professionals may install and operate the product.
- The product can only be used in situations equipped with overvoltage protection devices.
- Do not place the equipment on a flammable surface.
- Do not perform electrical connections during sandstorms or when the relative humidity of the surrounding environment is greater than 95%.
- Do not contact live parts directly without protection
- Before installation, ensure that there is no voltage on the AC side and DC side.
- Only allow connection of "+" to "+" and "−" to "−".
- This system must be used in conjunction with compatible hybrid inverter models. It needs to establish communication with the inverter to activate the lithium battery mode, ensuring optimal battery performance.
- When connecting to inverters or operating in parallel mode, please use the cables provided in the unpacking list. If other cables must be used under special circumstances, ensure they comply with relevant standards.
- Before connecting cables, check that the polarity of all input cables is correct. Do not pull wires and cables forcibly during electrical installation; otherwise, the insulation performance may be affected. Ensure all cables have sufficient bending space and take necessary auxiliary measures to reduce cable stress.
- After each connection is complete, carefully check whether the connection is correct and secure.

deye.shop · support@deye.shop · 8 800 201-76-60

5.2 Wiring

5.2.1 Single-stack wiring

CAUTION:

Please refer to the All-in-One Energy Storage System manual for specific wiring steps.

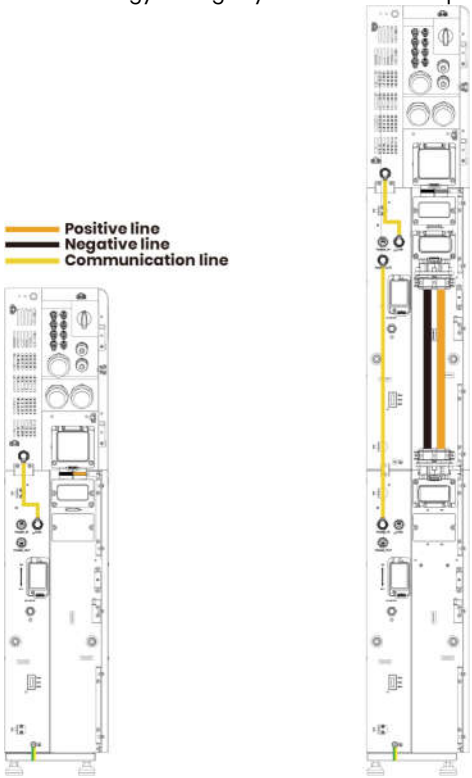

deye.shop · support@deye.shop · 8 800 201-76-60

5.2.2 Multi- stack wiring

Mode 1:

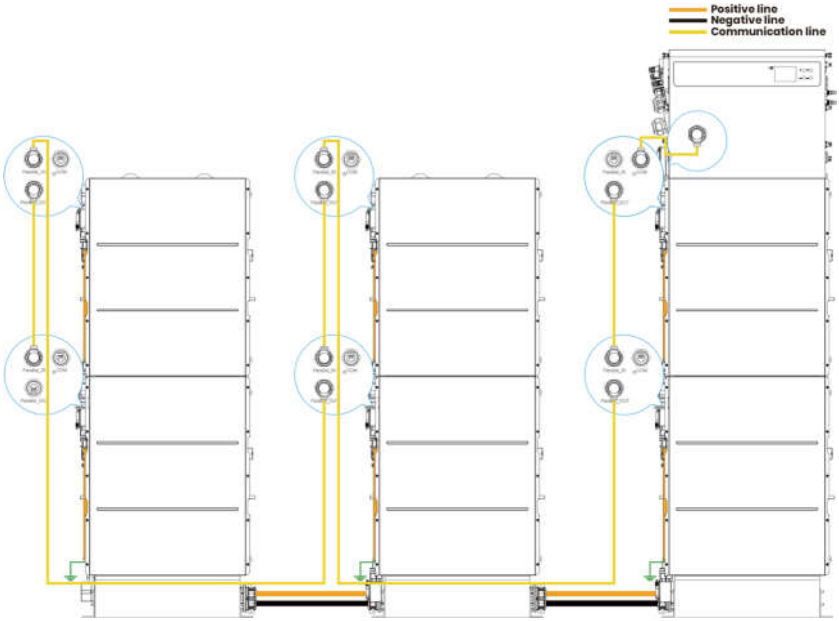

or

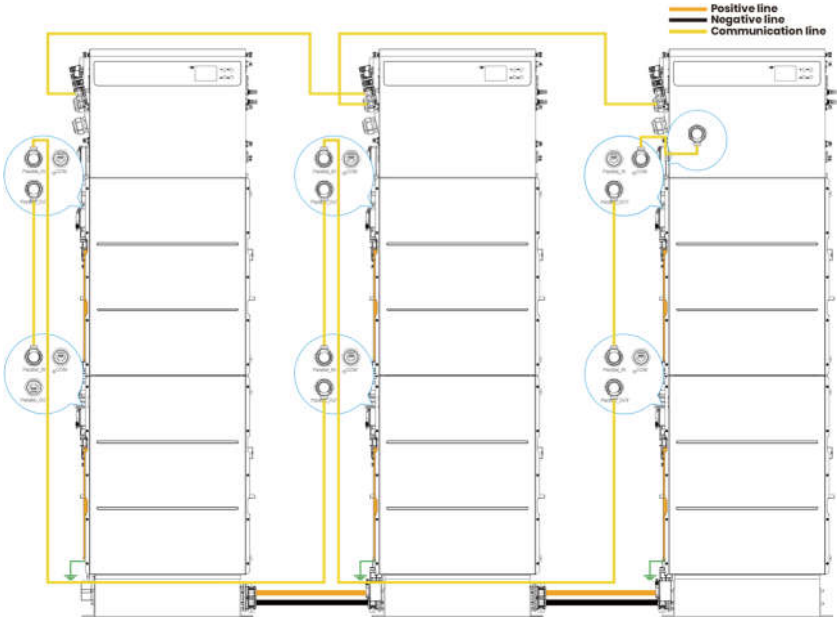

deye.shop · support@deye.shop · 8 800 201-76-60

Mode 2:

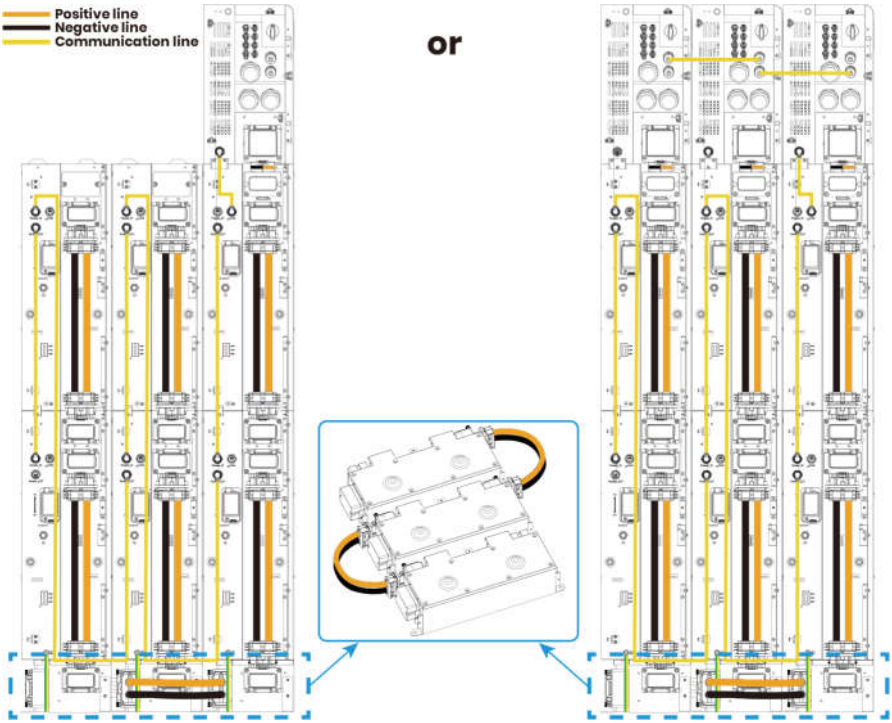

5.3 Post-Connection Inspection

After connecting the battery, verify the following items:

- Correct polarity of positive and negative cable connections;
- Secure and reliable connection of positive and negative terminals;
- All bolts are tightened to the specified torque values (refer to the installation torque table);
- Proper cable fastening and intact cable appearance;
- Correct and secure installation of the side covers.

deye.shop · support@deye.shop · 8 800 201-76-60

6 Operation

6.1 Check Before Power-On

- All cables are wired correctly and firmly connected, with no looseness or poor contact.
- All fasteners including bolts and screws are fully tightened, with no looseness or loss.
- Clear the equipment working area, and strictly prohibit unrelated personnel and animals from entering the operation range.
- Keep foreign objects, especially metal debris, away from the battery area to avoid short circuit risks.

6.2 Power-On

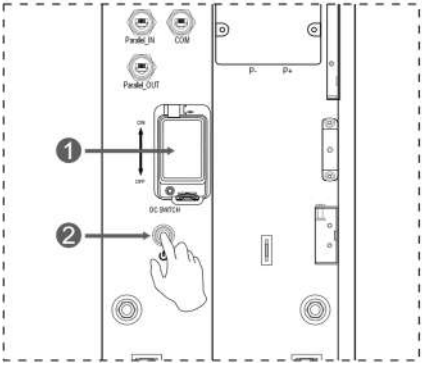

Left view

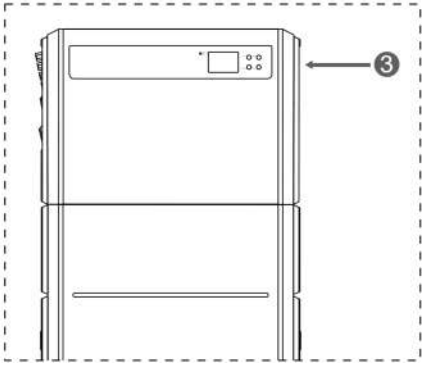

Front view

① Turn on the circuit breaker on the batter pack(s).
② Turn on the ON/OFF Button (Power Button) on the battery pack(s).
③ Turn on the inverter module.

NOTE: PLEASE REFER TO THE ALL-IN-ONE ENERGY STORAGE SYSTEM MANUAL FOR SPECIFIC OPERATION STEPS.

deye.shop · support@deye.shop · 8 800 201-76-60

6.3 Power-Off

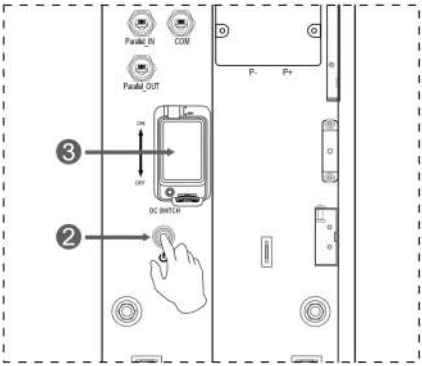

Left view

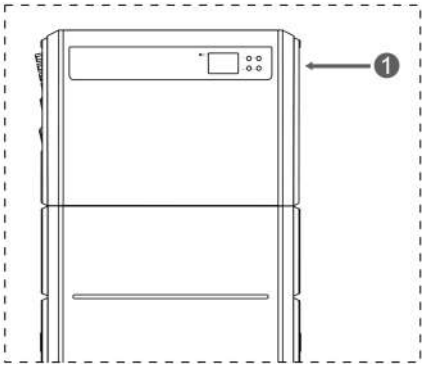

Front view

① Turn off the inverter module.

NOTE: PLEASE REFER TO THE ALL-IN-ONE ENERGY STORAGE SYSTEM MANUAL FOR SPECIFIC OPERATION STEPS.

② Turn off the ON/OFF Button (Power Button) on the battery pack(s).

③ Turn off the circuit breaker on the battery pack(s).

deye.shop · support@deye.shop · 8 800 201-76-60

7 Product Monitoring

NOTE

- The TM series inverter module matched with AI-W16 battery has a built-in data logger. Refer to the All-in-One system manual to perform network configuration for the WiFi data logger, download the APP, create a plant and add devices. Then you can remotely monitor the system operating status via the Deye webpage or APP; when the battery isn't used with an inverter, users can monitor the battery via the upper computer.

7.1 DEYE Cloud Website

1. Log in to the Deye Cloud with your account and password.
2. After logging in to the Deye Cloud, enter the SN code of the inverter collector in the search bar (marked by the red box). The detailed information corresponding to the device will be displayed in the table below. Click the device's SN code in the table (marked by the green box) to access the **Device Details Page**.
3. On the **Device Details Page**, click **Architecture** to navigate to the **Inverter Architecture Page**.
4. Then, click **Battery Module** to view the corresponding battery data.

7.2 Upper Computer

Contact the after-sales team to obtain the monitoring software installation package and install it on the upper computer. Connect the IN/OUT ports of the battery system to the upper computer via a CAN adapter. Launch the monitoring software to view the operating status of the battery system. The software interface is shown below; minor differences may occur due to software updates.

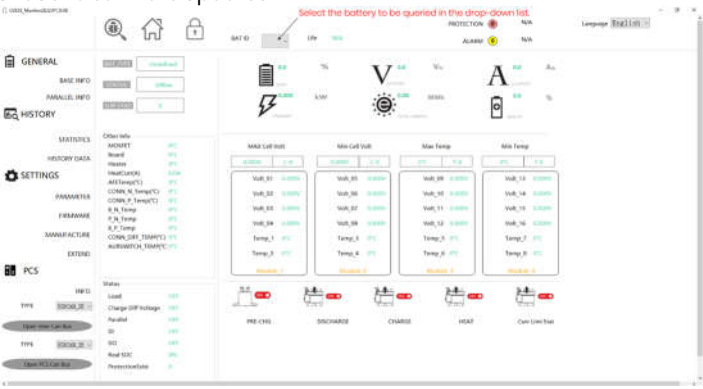

deye.shop · support@deye.shop · 8 800 201-76-60

8 Maintenance and Storage

8.1 Safety Precautions

DANGER

- Maintenance shall be performed or supervised by qualified professional personnel.
- Wear personal protective equipment (PPE) and use dedicated insulated tools to avoid electric shocks or short circuits.
- Do not smoke or have open flames in the vicinity of batteries.
- Do not wear jewelry, watches or other metallic accessories during servicing.
- Disconnect the Li-ion battery from all loads and chargers before cleaning and maintenance, and fit protective caps over the terminals.
- All battery terminals must be disconnected for maintenance.
- It is forbidden for users to dismantle, dissect or open the battery.
- Electrolyte released from a damaged battery is harmful to skin and eyes and may be toxic; do not touch it.

WARNING

- **Never maintain energized batteries.** Disconnect mains power and batteries before moving or reconnecting the equipment, and wait 5 minutes until the equipment powers off. Verify no hazardous voltage remains with a multimeter before maintenance.
- Improper decommissioning may cause damage to equipment and/or inverters. Ensure the product is decommissioned in accordance with relevant provisions before maintenance.

CAUTION

- Place a warning sign indicating "DO NOT SWITCH ON" at the switch location.
- Use an electroscope of the proper voltage level to verify the equipment is completely de-energized.
- Before maintenance or repair, securely connect the loop to be repaired to the main ground loop; remove the grounding connection upon completion.
- Insert and remove cables in accordance with regulations; violent or forced operations are prohibited.
- Clean tools and materials promptly after maintenance, and check for any metallic objects left inside or on top of the product.
- When replacing batteries, use spare parts of the same type and specification.
- Contact the supplier within 24 hours if any abnormality occurs.
- Contact the customer service center for any operation and maintenance queries; unauthorized operation is prohibited.

8.2 Maintenance Schedule

deye.shop · support@deye.shop · 8 800 201-76-60

Maintenance Item	Frequency	Description
Environment & Safety	6 months	Ensure no flammable or explosive materials around the product.
		Ambient temperature and humidity within operating ranges.
	12 months	Check heat dissipation modules and vents; clean with a vacuum cleaner if necessary.
	24 months	Ensure air inlets and outlets are not blocked.
Appearance & Structure	1 day	Check that status indicators are in normal condition.
		Ensure no foreign objects wrap or cover the product exterior.
	3 months	Visual inspection of the product: no obvious paint peeling or rust, no dust at vents, no vermin, fasteners secured, parameter settings normal
	12 months	Check screws for no loss or rust
		Warning labels and marks legible and intact; replace if stained or damaged
	24 months	No oxidation or rust
		No damage or deformation
Electrical & Connections	6 months	Cables: securely connected, undamaged, no water ingress, intact insulation tape at terminals, proper routing
	12 months	Check and retighten electrical connections to specified torque
		Check grounding and equipotential bonding; grounding resistance ≤ 0.4 Ω
	24 months	Verify correct wiring
Battery Pack	3 months	good appearance, proper ambient temperature/humidity, normal operating voltage and current
	6 months	no rust or foreign objects, fan operates properly, BMS free of alarms
Protection & Safety Devices	3 months	Verify normal function of equipment switches
System Operation	1 day	Log in to the management platform (WEB/EMS/APP, etc.) to check system alarms.
	12 months	Check battery module SoC, SoH, voltage, and temperature via monitoring software.
		Perform one system shutdown and restart.
	24 months	Check for abnormal noise during equipment operation.

deye.shop · support@deye.shop · 8 800 201-76-60

CAUTION: THE FOLLOWING REPLACEMENT SUGGESTIONS ARE PROVIDED BY OUR PROFESSIONAL AFTER-SALES PERSONNEL.

- Battery replacement is recommended if any of the following is met:
  - Battery runtime drops below 70% of the original runtime
  - Battery charging time changes significantly

NOTE:

- SOC is an estimated value from the BMS. **Minor SOC differences between battery modules are normal** due to cell consistency, sampling and operating conditions. They do not require battery replacement and will not affect charge - discharge performance or safety. The BMS applies automatic balancing to reduce such gaps.

8.3 Post-Maintenance Requirements

After completing maintenance operations, follows the steps below to retore the site and archive the maintenance records:

Step	Operation
1. Cleaning & Restoration	Remove all temporary measures (e.g., grounding and warning signs) and wiring is restored to original condition. Prevent foreign objects from being left behind or personnel from inadvertently entering.
2. Power-up & Verification	Restore system power step by step per the power-up procedure. Verify that the system has no alarms and operating parameters are normal.
3. Recording & Archiving	Create traceable maintenance records, including the time, personnel and equipment status, and archive the records.

8.4 Storage Precautions

DANGER

- Keep the product far away from high-temperature heat sources, open flames, flammable and explosive areas, and all ignition sources.
- Do not expose the product to direct sunlight or rain.
- During storage, ensure the product is completely disconnected from external equipment, with all operation indicators off.
- Batteries shall be stored in a separate area away from heat sources, stacked in accordance with the marks on the packing case, and over-limit stacking is strictly prohibited.

WARNING

- Store the product in a dry, clean, well-ventilated indoor area, away from strong infrared radiation, radiation sources, organic solvents, corrosive gases, and conductive metal dust.
- Handle with care. Dropping, collision, overturning, side placement, or tilting are strictly prohibited.

deye.shop · support@deye.shop · 8 800 201-76-60

- Do not stack or roll the product improperly. Follow all outer packaging markings.
- The storage ground must be flat and solid.
- The storage area must be equipped with qualified fire-fighting facilities, including fire sand and special fire extinguishers.
- Only trained and qualified personnel may operate the product. Wear insulated gloves and use dedicated insulated tools during operation.

Battery Storage

- The optimal storage temperature is 0℃~35℃, and the maximum storage period at normal room temperature is 6 months.
- For long-term battery storage, keep the SOC no less than 50%, complete at least one charge-discharge cycle every 6 months, charge timely and calibrate the SOC to 50%. Low SOC storage is strictly prohibited to avoid battery damage caused by over-discharge.
- Check the battery voltage monthly if stored for more than 6 months. Storage can be continued if the voltage is higher than 51.2V; charge immediately in accordance with the specified charging strategy if the voltage is lower than 51.2V.
- Long-term storage of lithium batteries will cause capacity attenuation, so overdue storage shall be avoided as much as possible.
- Batteries shall be stored in separate zones, not mixed with other equipment, and ultra-high stacking is prohibited. If any abnormality such as bulging or smoking occurs during storage, stop operation immediately, isolate the battery and dispose of it as per specifications.
- Long-term idle storage is strictly prohibited. Regular maintenance and inspection shall be carried out. Report to the person in charge immediately if the allowable storage period is exceeded, and do not start use without inspection.

deye.shop · support@deye.shop · 8 800 201-76-60

9 Product Specifications

Model		AI-W16	AI-W16-H
Main Parameter			
Battery Chemistry		$LiFePO_4$	
Built-in Circuit Breaker		250A, 80Vdc	
Rated Capacity (Ah) [1]		314	
Nominal Voltage (V)		51.2	
Operating Voltage(V)		41.6 ~ 58.4	
Nominal Energy (kWh) [1]		16	
Usable Energy (kWh)[1]		14.4	
Charge Current (A) [2]	Max. Continuous	160	
	Peak	192	
Discharge Current (A) [2]	Max. Continuous	220	
	Peak	264	
Short-Circuit Current (A) / Time (ms)		1000 A / 1 ms	
Other Parameter			
Recommend Depth of Discharge		90% DoD	
Dimension (mm, W/H/D)		662 x 715 x 255 (Without base)	
Weight Approx. (kg)		120	
Display		LED (working, protecting, alarming)	
IP Rating of Enclosure		IP66	
Operating Temperature (℃)		Charge: 1 ~ 55 Discharge: -20 ~ 55	Charge: -20 ~ 55 (Heating On), Discharge: -20 ~ 55
Storage Temperature (℃)		0~35	
Relative Humidity		95% (non-condensing)	
Altitude (m)		≤3000	

deye.shop · support@deye.shop · 8 800 201-76-60

Cycle Life	≥8000(25℃±2℃, 70%EOL)
Max. Energy RTE (DC) [1]	95%
Installation	Floor-Mounted，Stack-Mounted
Communication	CAN2.0
Certification	UN38.3, CE, CB, UL9540A
Energy Throughput [3]	50 MWh

[1] Test conditions : 25℃±2℃, at beginning of life, 0.2C charge & 0.2C discharge,100% DOD.
[2] The current is affected by temperature and SOC.
[3] Conditions apply, refer to Deye Warranty Letter.

deye.shop · support@deye.shop · 8 800 201-76-60

Appendix I Troubleshooting

➢ **Pack LED Fault Indication**

	RUN LED Green, flashes when battery is running. **ALM LED** Yellow, flashes when alarm occurs. **ERR LED** Red, flashes when fault occurs. **All LED** Running light pattern: Firmware upgrading

➢ **Upper Computer Fault Display**

To determine the status of the battery system, users can use additional battery status monitoring software to examine the protection mode. Refer to the installation manual about using the monitoring software. Once the user knows the protection mode, refer to the following sections for solutions.

Fault Type	Phenomenon	Possible Causes	Solutions
Information collection fails	The cell voltage sampling circuit is faulty. The cell temperature sampling circuit is faulty	The welding point for cell voltage sampling is loose or disconnected. The voltage sampling terminal is disconnected. The cell temperature sensor has failed.	Replace the collection line.
Electrochemical cell error	The voltage of the cell is low or unbalanced.	Due to large self-discharge, the cell over discharges to below 2.0V after long term storage. The cell is damaged by external factors, and short circuits, pinpricks, or crushing occur.	Replace the battery.

deye.shop · support@deye.shop · 8 800 201-76-60

Over-voltage protection fails	The cell voltage is greater than 3.65 V in charging state. The battery voltage is greater than 58.4 V.	The busbar input voltage exceeds the normal value. Cells are not consistent. The capacity of some cells deteriorates too fast or the internal resistance of some cells is too high.	If the battery cannot be recovered due to protection against abnormality contact local engineers to rectify the fault.
Under voltage protection fails	The battery voltage is less than 44.8V. The minimum cell voltage is less than 2.8V	The mains power failure has lasted for a long time. Cells are not consistent. The capacity of some cells deteriorates too fast or the internal resistance of some cells is too high.	Same as above.
Charge or dis-charge high temperature protection fails	The maximum cell temperature is greater than 60℃	The battery ambient temperature is too high. There are abnormal heat sources around	Same as above.
Charge low temperature protection fails	The minimum cell temperature is less than 0℃	The battery ambient temperature is too low.	Same as above.
Discharge low temperature protection fails	The minimum cell temperature is less than -20℃	The battery ambient temperature is too low.	Same as above.

deye.shop · support@deye.shop · 8 800 201-76-60

Appendix II Emergency Handling

DANGER

- In the event of natural disasters (earthquake, typhoon, flood, wildfire, etc.): Prioritize personnel safety, cut off power and stop the ESS immediately.
- Do NOT operate damaged equipment without professional inspection and qualified testing after the disaster.
- Keep away from waterlogged or fire-damaged units and contact our service engineers for professional handling.

WARNING

- When the air intake/exhaust system is operating, do NOT face the exhaust vents under any circumstance.
- Refer to the user manual/product manual for product information. Do NOT ACCESS the product if safety cannot be guaranteed.

➢ **Fire/Explosion Hazards**

- Evacuate immediately to at least 50 meters away from the site and call the fire department.
- Wear respiratory protection. Disconnect the upstream power supply only when safe.
- Isolate the accident area only when safe to keep unauthorized personnel away.
- Post-incident maintenance must be performed by professionals or our after-sales engineers.

➢ **Electric Shock**

- Ensure personal safety, then disconnect the power supply immediately to avoid secondary electric shock.
- Use an insulated object to separate the victim from the power source and perform first aid such as cardiopulmonary resuscitation (CPR).
- Call the emergency medical number immediately to obtain professional medical treatment.
- Protect the accident scene for investigation and evidence preservation.
- Contact professionals to conduct a comprehensive inspection of the ESS. The system may only be put back into use after repair or replacement and passing qualified testing.

➢ **Chemical Hazards**

- In case of electrolyte leakage, evacuate personnel from the affected area and notify the relevant personnel immediately. Professionals shall conduct safe collection and proper disposal of leaked substances.
- Toxic gases may be released during battery combustion or damage; evacuate personnel to a safe area immediately. If personnel are exposed or injured, call the emergency medical number for professional treatment. Respiratory protection, protective clothing and other safety equipment must be worn during hazard

deye.shop · support@deye.shop · 8 800 201-76-60

handling.

- **Mechanical Injury**
  - In the event of equipment tipping, battery pack dropping or component detachment, disconnect power and stop ESS operation immediately.
  - In case of personnel injury, administer first aid (hemostasis, bandaging, etc.) and call the emergency medical number immediately.
  - If obvious odor, damage, smoke or fire is detected, evacuate personnel immediately, call the fire department, and allow professionals to handle firefighting and subsequent treatment.
  - If any abnormalities are observed, professionals shall use move the battery pack to an open, safe area, let it stand for 1 hour while monitoring temperature, and contact the engineers.
  - Contact professionals to repair or replace damaged components. The system may only be returned to service after passing inspection and testing.

- **Natural Disasters**
  - In the event of natural disasters including earthquake, typhoon, flood, wildfire, etc., disconnect the power supply and stop ESS operation immediately.
  - If the ESS is submerged or flooded, do not touch the equipment and keep clear of the waterlogged area.
  - Do not use water-soaked batteries under any circumstances. Contact a qualified battery recycling service for proper disposal and scrapping.
  - Before a wildfire approaches, establish a firebreak around the ESS and prepare adequate fire-fighting equipment such as fire extinguishers, fire sand, fire hoses, etc.
  - After the disaster, contact professionals to fully inspect the support structure, electrical connections, etc. The system may only be reused after repair/replacement and qualified testing.

deye.shop · support@deye.shop · 8 800 201-76-60

Benutzerhandbuch

Lithium-Ionen-Akkusystem
AI-W16, AI-W16-H

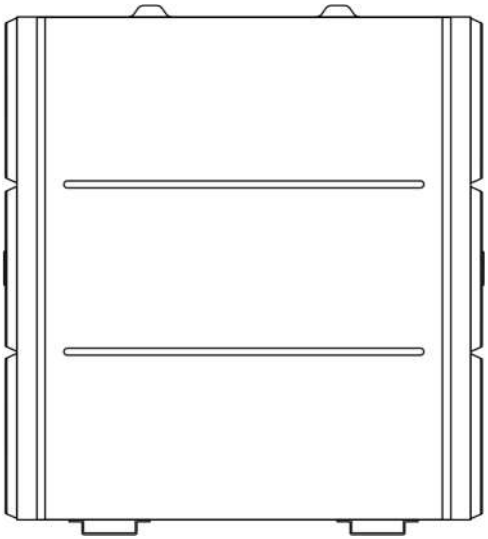

Ausgabe: 02
Datum: 21.09.2026

Einleitung

Dieses Handbuch enthält Informationen zur Sicherheit, Installation, zum elektrischen Anschluss, zum Betrieb, zur Wartung und zu anderen relevanten Aspekten des Produkts.
In dieser Anleitung beziehen sich die Begriffe „Gerät“, „Vorrichtung“ und „Produkt“ auf das Produkt oder dessen Komponenten; die Begriffe „Hersteller“, „Produzent“ und „das Unternehmen“ beziehen sich auf NINGBO DEYE ESS TECHNOLOGY CO., LTD. (im Folgenden als „das Unternehmen“ bezeichnet) oder dessen autorisierte Vertreter.
Die Abbildungen in dieser Anleitung dienen lediglich als Referenz und können vom tatsächlichen Produkt abweichen. Das Unternehmen behält sich das Recht vor, den Inhalt ohne vorherige Ankündigung zu ändern. Die aktuellste Version finden Sie auf unserer offiziellen Website oder kontaktieren Sie unseren Kundendienst.-
Das Unternehmen übernimmt keine Haftung für Verluste, die außerhalb des Geltungsbereichs der Garantiebestimmungen entstehen.

Urheberrecht

Copyright © 2026 NINGBO DEYE ESS TECHNOLOGY CO., LTD. Alle Rechte vorbehalten.
Kein Teil dieses Handbuchs darf ohne vorherige schriftliche Genehmigung des Unternehmens in irgendeiner Form oder mit irgendwelchen Mitteln vervielfältigt, verbreitet, verändert oder übersetzt werden.

Markenhinweise

Alle in dieser Anleitung in irgendeiner Form verwendeten DEYE-Marken sind Eigentum des Unternehmens. Andere erwähnte Marken, eingetragene Marken, Logos oder Dienstleistungsmarken sind Eigentum ihrer jeweiligen Inhaber.

Technische Unterstützung

NINGBO DEYE ESS TECHNOLOGY CO., LTD
Adresse: 6. Obergeschoss, Gebäude 8, Rixian-Südstraße 568, Cixi-Binhai-Wirtschaftsentwicklungszone, Zhejiang, Volksrepublik China
Tel.: 0086 0574-63702591
E-Mail: service-ess@deye.com.cn
Webseite: www.deyeess.com

Die NINGBO DEYE ESS TECHNOLOGY CO., LTD. bestätigt hiermit, dass die in diesem Dokument beschriebenen Produkte den grundlegenden Anforderungen sowie den weiteren einschlägigen Bestimmungen der geltenden EU-Richtlinien entsprechen.

Schwachstellen-Meldung und Sicherheits-Hinweise

Um eine potenzielle Sicherheitslücke zu melden oder offizielle Sicherheits-Hinweise, Offenlegungen über Schwachstellen und Update-Benachrichtigungen anzusehen, besuchen Sie bitte unser Security Response Center unter: https://sec.deyecloud.com/

Inhaltsverzeichnis

1 Sicherheit 1
1.1 Symbole 1
1.2 Sicherheitsvorkehrungen 2
2 Produkteinführung 7
2.1 Produktübersicht 7
2.2 Anwendungsszenarien 7
2.3 Produktansicht 8
3 Transport 11
3.1 Transporthinweise 11
3.2 Transportmethoden 12
3.2.1 Handhabung 12
3.2.2 Gabelstapler 14
4 Installation 15
4.1 Vorbereitung vor der Installation 15
4.1.1 Standortanforderungen 15
4.1.2 Werkzeuganforderungen 18
4.2 Auspacken und Prüfung 18
4.3 Installationsverfahren 23
4.3.1 Allgemeine Installationsverfahren 23
4.3.2 Konfigurationsspezifische Installationsverfahren 26
4.4 Nachinstallationsprüfung 38
5 Elektrischer Anschluss 39
5.1 Sicherheitsvorkehrungen 39
5.2 Verkabelung 40
5.2.1 Single-Stack-Verkabelung 40
5.2.2 Multi-Stack-Verkabelung 41
5.3 Prüfung nach dem Anschluss 42
6 Betrieb 43
6.1 Vor dem Einschalten prüfen 43
6.2 Einschalten 43
6.3 Ausschalten 44
7 Produktüberwachung 45
7.1 DEYE Cloud Website 45
7.2 Übergeordneter Rechner 45
8 Wartung und Lagerung 46
8.1 Sicherheitsvorkehrungen 46
8.2 Wartungsplan 47
8.3 Nachwartungsanforderungen 48
8.4 Lagerhinweise 49
9 Produktspezifikationen 51
Anhang I Fehlerbehebung 53
Anhang II Notfallmanagement 55

1 Sicherheit

1.1 Symbole

Symbole	Beschreibung
	Schließen Sie den Erdanschluss an die Erde an.
	Warnung: Elektrizität.
	Warnung: Heiße Oberfläche.
	Warnung: Explosive Stoffe.
	Treten Sie nicht auf das Produkt.
	Berühren Sie es nicht mit den Händen. Grund hierfür sind meist Stromspannung, hohe Temperaturen oder eine empfindliche, leicht beschädigbare Beschaffenheit.
	Stellen Sie das Gerät nicht in der Nähe offener Flammen und verbrennen Sie es nicht. Verwenden Sie das Gerät nicht in der Nähe von Heizgeräten oder Hochtemperaturquellen.
	Kein Rennen.
	Das Produkt/die Verpackung sind nicht druckfest. Gehen Sie vorsichtig damit um, um interne Beschädigungen zu vermeiden.
5 min	5 Minuten verbleibend vor Betrieb.
ESD	ESD-Schutzbereich.
	Dient zur Kennzeichnung, dass das markierte Bauteil bzw. dessen Werkstoff einem Rückgewinnungs- oder Recyclingprozess unterliegt.
	Symbol für die getrennte Sammlung von Batterien.
	Siehe Bedienungsanleitung/Handbuch.
	Bedienungsanleitung.

deye.shop · support@deye.shop · 8 800 201-76-60

	Die Verpackung muss während des Transports und der Lagerung aufrecht gehalten werden.
	Die Verpackung enthält zerbrechliche Güter und muss vorsichtig behandelt werden.
	Die Verpackung muss vor Regen geschützt werden; während Transport und Lagerung sind regenfeste Maßnahmen zu ergreifen.
	Die Verpackung darf während des Transports nicht gerollt werden.
	Stapelhöchstzahl
	Der Transport von Lithium-Ionen-Batterien fällt unter die UN-Nummer 3480, Gefahrgutklasse 9 – Verschiedene gefährliche Güter. Bei See-, Land- und Lufttransport ist die Batterie der Verpackungsgruppe PI965, Abschnitt I, zugeordnet. Während des Transports sind die Kennzeichnungen für Gefahrgutklasse 9 sowie die UN-Kennzeichnungen anzubringen. Sämtliche Arbeiten sind im Einklang mit den einschlägigen Transportdokumenten durchzuführen.
CE	CE-Konformitätskennzeichnung

1.2 Sicherheitsvorkehrungen

In diesem Handbuch werden die folgenden Signalwörter verwendet, um auf unmittelbar oder potenziell gefährliche Situationen hinzuweisen. Beachten Sie alle Sicherheitshinweise, um Personen-, Sach- oder Geräteschäden zu vermeiden.

Symbole	Beschreibung
GEFAHR	Kennzeichnet eine unmittelbar gefährliche Situation, die bei Nichtvermeidung zum Tod oder zu schweren Verletzungen führt.
WARNUNG	Kennzeichnet eine potenziell gefährliche Situation, die bei Nichtvermeidung zum Tod oder zu schweren Verletzungen führen kann.
VORSICHT	Kennzeichnet eine potenziell gefährliche Situation, die bei Nichtvermeidung leichte oder mittelschwere Verletzungen verursachen kann.
HINWEIS	Weist auf ergänzende Erläuterungen, Klarstellungen oder Hervorhebungen bestimmter Inhalte hin, um das Verständnis zu verbessern.

Persönliche Sicherheit

GEFAHR

- Betreiber müssen alle Sicherheitsinformationen in dieser Anleitung und im zugehörigen Dokument sorgfältig lesen und einhalten. Unsachgemäße Bedienung

deye.shop · support@deye.shop · 8 800 201-76-60

kann Personenschäden und sogar Todesfälle verursachen.

- Bewahren Sie das Produkt außerhalb der Reichweite von Kindern und Tieren auf.
- Nur Mitarbeiter von DEYE sowie autorisierte Personen dürfen die Batterie öffnen, reparieren oder zerlegen. Anderen Personen ist dies untersagt.
- Nur qualifizierte Fachkräfte oder geschultes Personal dürfen das Gerät installieren und bedienen.
- Nur qualifizierte Fachkräfte dürfen Sicherheitseinrichtungen entfernen und das Gerät prüfen.

WARNUNG

- Personal, das Verdrahtungsarbeiten am Gerät durchführt, muss über Kenntnisse im Bereich Elektronik, Elektroverdrahtung und Mechanik verfügen sowie mit den elektrischen und mechanischen Schaltplänen dieses Geräts vertraut sein.
- Bei Kontakt des Elektrolyten mit Augen oder Haut mindestens 10 Minuten lang gründlich mit sauberem Wasser spülen und umgehend ärztliche Hilfe in Anspruch nehmen.
- Nur qualifiziertes Personal darf die Batterie warten. Nicht autorisierte Handlungen führen zum Haftungsausschluss.

VORSICHT

- Personal, das dieses Gerät bedient, hat die Anforderungen dieser Anleitung sowie weiterer gültiger Unterlagen zu verstehen und einzuhalten.
- Bei einer Störung können Bauteile extrem heiß werden. Das Berühren ist zum Schutz vor Verbrennungen verboten.
- Personal, das das Gerät installieren und bedienen möchte, muss alle erforderlichen Sicherheitsmaßnahmen sowie die örtlichen einschlägigen Normen beherrschen.
- Diese Anleitung deckt nicht alle denkbaren Situationen ab. Bei der Bedienung gelten anwendbare Normen sowie einschlägige Arbeitsschutzvorschriften vorrangig.

HINWEIS

- Qualifizierte Fachkräfte: Personal, das mit Funktionsweise und Aufbau des Geräts vertraut ist, über Schulungen oder Erfahrung im Gerätebetrieb verfügt und sich über Ursachen sowie das Ausmaß aller potenziellen Gefahren bei der Geräteinstallation bewusst ist.
- Geschultes Personal: Personal, das eine technische und sicherheitsbezogene Schulung absolviert hat, über die erforderliche Berufserfahrung verfügt, sich der bei bestimmten Tätigkeiten bestehenden Eigengefahren bewusst ist und geeignete Schutzmaßnahmen ergreifen kann, um Gefahren für sich selbst und Dritte so weit wie möglich einzudämmen.

Elektrische Sicherheit

GEFAHR

- Im Inneren des Produkts liegen tödliche Spannungen an. Das Berühren des Stromnetzes sowie der Kontaktstellen und Klemmen des Geräts kann einen Stromschlag verursachen.
- Der direkte Anschluss an die AC-Stromversorgung oder die PV-Verdrahtung ist

deye.shop · support@deye.shop · 8 800 201-76-60

streng verboten.

- Der Anschluss von Batterien unterschiedlicher Typen ist streng verboten.

WARNUNG

- Vor der Installation trennen Sie die Netzversorgung und stellen Sie sicher, dass das Gerät vollständig stromlos ist.
- Die Batterie kann nach dem Trennen der Stromversorgung noch geladen sein. Warten Sie 10 Minuten und prüfen Sie vor Arbeiten mit einem geeigneten Voltmeter die spannungsfreie Zustände.
- Das Batteriesystem muss ordnungsgemäß geerdet sein, wobei der Erdungswiderstand weniger als 1 Ω beträgt.
- Verwenden Sie bei Arbeiten isolierte Werkzeuge und Handschuhe und entfernen Sie metallische Accessoires wie Uhren und Ringe.
- Verhindern Sie, dass Klemmen mit freiliegenden Leitungen oder metallischen Gegenständen in Berührung kommen.
- Legen Sie keine Werkzeuge oder Metallteile auf das Batteriemodul.
- Benachbarte spannungsführende Teile sind abzudecken oder abzuschirmen.

VORSICHT

- Stellen Sie eine korrekte Verdrahtung sicher. Unterscheiden Sie Plus- und Minuspol streng, um Kurzschlüsse mit externen Geräten zu vermeiden.
- Verwenden Sie keine defekte oder inkompatible Leistungselektronikeinheit.
- Verifizieren Sie, dass die Parameter des Batteriesystems vollständig mit angeschlossenen Geräten kompatibel sind.

Mechanische Sicherheit

GEFAHR

- Die Installation oder der Betrieb des Batteriesystems in explosionsgefährdeten oder hochfeuchten Bereichen ist streng verboten.

WARNUNG

- Führen Sie keine Fremdkörper in irgendeinen Teil der Batterie ein.
- Legen Sie erforderliche Warnschilder auf und stellen Sie Absperrungen in der Nähe des Produkts auf, um Unfälle durch unsachgemäße Nutzung oder unbefugte Personen zu vermeiden.

VORSICHT

- Exponieren Sie Kabel nicht außerhalb der festgelegten Verlegewege.

HINWEIS

- Öffnen Sie die Verpackung und prüfen Sie die Ware sofort. Wenden Sie sich an Ihren Lieferanten, falls Beschädigungen vorliegen oder Teile fehlen.
- Halten Sie den Ladezustand (SOC) während des Betriebs über 5%. Laden Sie nach vollständiger Entladung innerhalb von 48 Stunden wieder auf, um eine Tiefentladung zu vermeiden.
- Kontaktieren Sie den Lieferanten innerhalb von 24 Stunden, falls an der Batterie eine

deye.shop · support@deye.shop · 8 800 201-76-60

Anomalie auftritt.

Wartungssicherheit

GEFAHR

- Das Demontieren, Modifizieren oder Öffnen der Batterie ist streng verboten.

WARNUNG

- Schalten Sie die Batterie vollständig aus, bevor Sie sie bewegen oder Wartungsarbeiten durchführen.
- Alle Batterieanschlüsse und Schaltverbinder müssen während der Wartung getrennt werden.
- Die Wartung hat nach folgenden Grundsätzen zu erfolgen: Abschalten der Stromversorgung, Verhinderung eines unbeabsichtigten Neustarts, Spannungsfreiheit prüfen, Erdung und Kurzschlussschutz herstellen sowie benachbarte spannungsführende Teile abschirmen.
- Verbleibende Sicherheitsrisiken können durch die Nichtbeachtung von Warnhinweisen, unsachgemäße Installation oder Arbeiten durch ungeschultes Personal entstehen.

HINWEIS

- Lackieren Sie keine internen oder externen Komponenten der Batterie.
- Reinigen Sie Batterien nicht mit Reinigungslösungsmitteln.
- Die Inbetriebnahme des Batterie-Energiespeichersystems muss spätestens sechs Monate nach der Lieferung abgeschlossen sein.

Umweltsicherheit

GEFAHR

- Setzen Sie die Batterie keinem Feuer, Heizgeräten, Hochtemperaturquellen oder offenen Flammen aus.
- Bei Brand verwenden Sie ausschließlich Trockenpulverfeuerlöscher. Flüssige Feuerlöscher sind verboten.
- Beschädigte oder defekte Batterien können Elektrolyt verlieren, wobei Fluorwasserstoffsäure und weitere Stoffe entstehen und chemische Verbrennungen verursacht werden.

WARNUNG

- Setzen Sie die Batterie keinen brennbaren Stoffen, aggressiven Chemikalien oder deren Dämpfen aus.
- Tauchen Sie die Batterie nicht in Wasser und setzen Sie sie im unvollständigen Zustand keiner Feuchtigkeit aus. (Die Schutzart des Produkts gilt ausschließlich bei vollständig montierter und intakter Gerätekonfiguration.)

Entsorgungssicherheit

WARNUNG

deye.shop · support@deye.shop · 8 800 201-76-60

- Beenden Sie die Verwendung beschädigter, aufgequollener oder undichter Batterien unverzüglich.
- Versuchen Sie nicht, beschädigte Batterien zu reparieren oder zu zerlegen. Wenden Sie sich für eine sichere Handhabung und Entsorgung an Ihren Installateur, Vertriebspartner oder einen qualifizierten Entsorgungsdienstleister.
- Sorgen Sie dafür, dass beschädigte Batterien in einer trockenen und kühlen Umgebung gelagert sowie vor Feuchtigkeit und direkter Sonneneinstrahlung geschützt werden.

VORSICHT

- Altbatterien können gefährliche Schadstoffe und Schwermetalle enthalten. Eine unsachgemäße Lagerung, Handhabung oder Entsorgung kann:
  Risiken für die menschliche Gesundheit verursachen.
  Umweltverschmutzung verursachen (Boden-, Wasser- und Luftverunreinigung)
  In schweren Fällen (z. B. bei beschädigten Lithium-Ionen-Batterien) zu Leckage, Brand oder Explosion führen.

HINWEIS

- Gebrauchte Batterien dürfen nicht als Hausmüll oder Siedlungsabfall entsorgt werden. Sie sind gesetzlich verpflichtet:
  Entfernen Sie vor der Entsorgung alle datenschutzbezogenen Daten vom Produkt.
  Geben Sie gebrauchte Batterien und wiederaufladbare Batterien unter Einhaltung der örtlichen Vorschriften und Normen für die Entsorgung gebrauchter Batterien an festgelegte oder autorisierte Sammel- und Rücknahmestellen zurück.
  Batterien enthalten wertvolle Rohstoffe (z. B. Lithium, Eisen, Kobalt, Nickel), die recycelt und wiederverwendet werden können. Eine ordnungsgemäße Entsorgung trägt zur Ressourcenschonung und zur Umsetzung der Ziele der Kreislaufwirtschaft bei.

deye.shop · support@deye.shop · 8 800 201-76-60

2 Produkteinführung

Die AI-W16 (AI-W16-H) ist ein modular stapelbarer Energiespeicherakku von Deye für den Wohnbereich. Er bietet eine Kapazität von 16 kWh und eine maximale Ausgangsleistung von 11 kW. In Verbindung mit einem stapelbaren Hybrid-Wechselrichter bildet er ein integriertes Energiespeichersystem.
Die ersten drei Ziffern des SN-Codes des Akkupacks: 414 / 494.

2.1 Produktübersicht

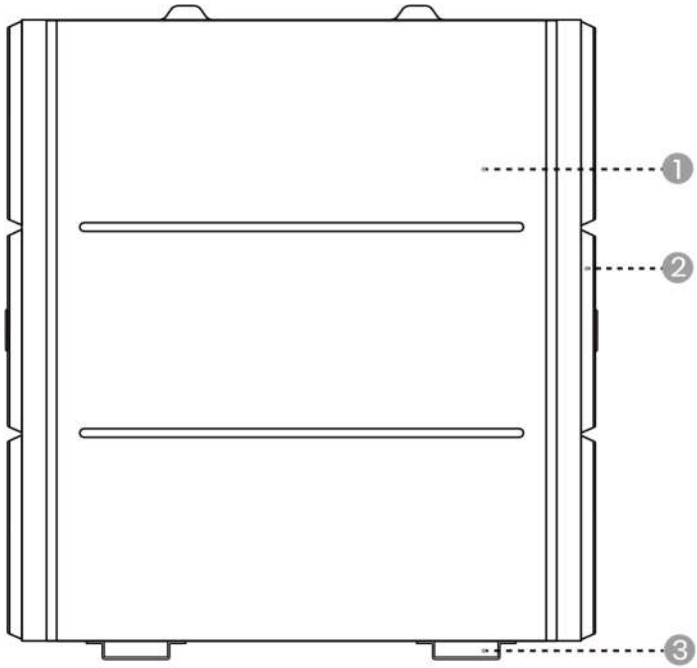

Nr.	Artikel
1	Akkupack (Optional: 1~6 Stk.)
2	Seitenabdeckung
3	Sockel

2.2 Anwendungsszenarien

Die folgende Abbildung zeigt die grundlegende Anwendung dieses Batteriesystems. Zudem sind für einen vollständigen Betrieb der Anlage folgende Geräte erforderlich:

- Generator oder Netzversorgung;
- PV-Module;
- Leistungsumwandlungseinheit (Laden & Entladen).

Beraten Sie sich mit Ihrem Systemintegrator über weitere mögliche Systemarchitekturen entsprechend Ihren Anforderungen.

deye.shop · support@deye.shop · 8 800 201-76-60

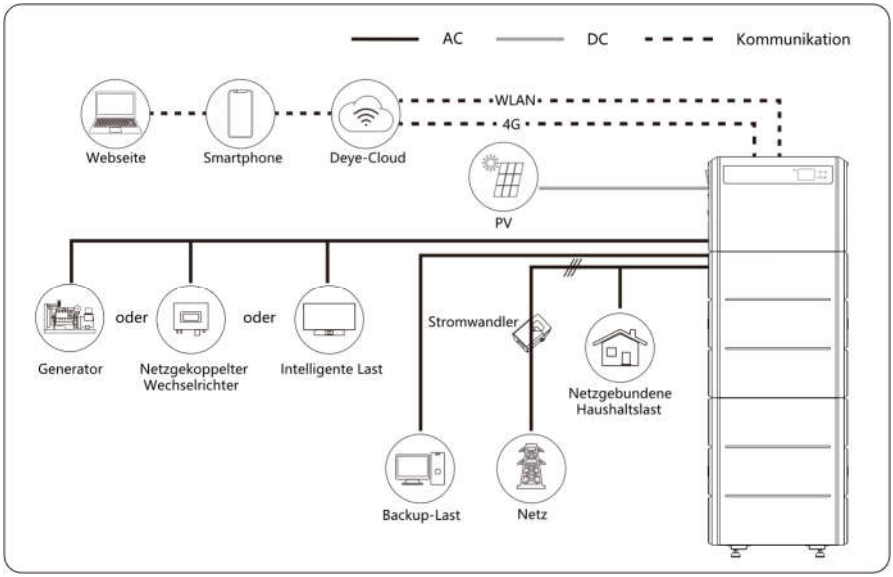

Das Bild dient nur als Referenz. Maßgeblich ist das tatsächliche Produkt. Alle Rechte der endgültigen Auslegung liegen bei DEYE.

2.3 Produktansicht

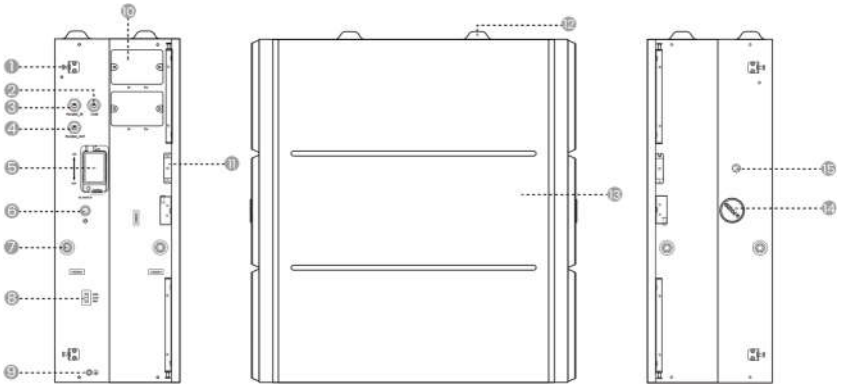

Seitenansicht links Vorderansicht Seitenansicht rechts

Nr.	Symbol	Artikel	Bemerkungen
1	/	Zierabdeckungs-Schnalle	/
2	COM	COM	Echtzeit-Datenaustausch zwischen dem Wechselrichter und dem BMS.
3	Parallel_IN	Kommunikationsanschluss – IN	Anschlussposition für die Kommunikation mit dem

deye.shop · support@deye.shop · 8 800 201-76-60

			vorherigen Akku (OUT)
4	Parallel_OUT	Kommunikationsanschluss – OUT	Anschlussposition für die Kommunikation mit dem nächsten Akku (IN)
5	ON/OFF, DC SWITCH	Leitungsschutzschalter (in der Schutzabdeckung)	Eingebaute Überstromschutzeinrichtung. Bei ungewöhnlicher Überschreitung des sicheren Stromwerts trennt sie den Stromkreis automatisch und schützt Batterie sowie Geräte. Über dem Leistungsschalter ist außen eine Schutzhülle angebracht, um ihn vor äußeren Stößen und Verschmutzung zu schützen.
6		Ein-/Ausschalter (Netzschalter)	Aktiviert oder deaktiviert manuell die Steuerkreis des Batteriemanagementsystems (BMS).
7	/	Griff-Befestigungsschraube	/
8	RUN / ALM / ERR	LED-Anzeiger	/
9		Schutzerdung	Sicherheitserdungsklemme, gewährleistet die zuverlässige Erdung des Metallgehäuses zur Vermeidung von Stromschlaggefahren.
10	P+ / P-	Akkuklemmen (in der Schutzabdeckung)	Plus- und Minusanschluss für den Wechselrichter.
11	/	Befestigungswinkel	/
12	/	Positionierungszapfen	/
13	/	Vorderseite	/
14	/	Explosionsentlastungsventil	Öffnungen zum schnellen Ablassen von Hochdruckgas, um Überdruck und Explosion zu verhindern.
15	/	Entlüftungsventil	Gleicht den inneren und äußeren Druck des Geräts aus und verhindert gleichzeitig das Eindringen von Verunreinigungen wie Wasser, Staub und Öl.

deye.shop · support@deye.shop · 8 800 201-76-60

LED-Anzeige

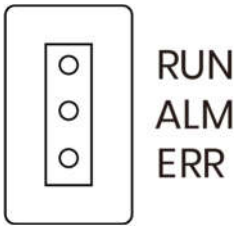	**RUN-LED** Grün, blinkt, wenn der Akku in Betrieb ist. **ALM-LED** Gelb, blinkt bei Alarm. **ERR-LED** Rot, blinkt bei Auftreten eines Fehlers. **Alle LEDs** Lauflichtmuster: Firmware-Upgrade

deye.shop · support@deye.shop · 8 800 201-76-60

3 Transport

3.1 Transporthinweise

GEFAHR

- Der Transport von Altbatterien, beschädigten oder zurückgerufenen Batterien ist in einigen Regionen untersagt. Prüfen Sie vor dem Transport die örtlichen Vorschriften; ein illegaler Transport ist streng verboten.
- Die gemeinsame Beförderung von Gefahrgütern zusammen mit Lebensmitteln, Arzneimitteln, Futtermitteln sowie deren Zusatzstoffen in demselben Fahrzeug oder Behälter ist streng verboten. Ebenso unzulässig ist der gemeinsame Transport mit scharfkantigen Gegenständen.

WARNUNG

- Lithium-Ionen-Batterien fallen unter die UN-Nummer 3480 und zählen zu den verschiedenen gefährlichen Gütern der Klasse 9. Bei See-, Land- und Lufttransport unterliegen sie der PI965 Abschnitt I. Während des Transports müssen Kennzeichnungen für gefährliche Güter der Klasse 9 sowie UN-Kennzeichnungen angebracht werden.
- Anbieter von Transport- und Lagerdienstleistungen müssen über die nach örtlichen Gesetzen und Normen vorgeschriebene Genehmigung für den Umgang mit gefährlichen Gütern verfügen. Ohne entsprechende Qualifikationen darf die zugehörige Tätigkeit nicht ausgeübt werden.
- Der Seeverkehr muss den Anforderungen des International Maritime Dangerous Goods Code (IMDG Code) entsprechen, und der Landverkehr muss den ADR- oder JT/T 617-Verkehrsstandards entsprechen; illegale Auswahl der Transportart ist streng verboten.
- Falls die Batterie vor dem Transport einen ungewöhnlichen Geruch, Undichtigkeiten, Rauchentwicklung, Brand oder sonstige Anomalien hat, ist der Transport streng verboten.
- Erwirben Sie vor dem Seeverkehr die MSDS-Zertifizierung, dichten Sie äußere Spalten der Behälter ab und bringen Sie von der Klassifikationsgesellschaft zertifizierte Kennzeichnungen an. Versehen Sie die Außenverpackung mit regendichten Planen, um Kratzer an der Lackschicht zu vermeiden.
- Beseitigen Sie Hindernisse entlang der Transportroute, prüfen Sie, dass Transportfahrzeuge oder Behälter den Normen für den Gefahrguttransport entsprechen, und stellen Sie sicher, dass Gefahrguttransportfahrzeuge mit zwei geprüften CO_2-Feuerlöschern ausgestattet sind.
- Überprüfen Sie vor dem Entfernen des Transportschutzes, ob die Verpackung beschädigt ist und ob der Stoßindikator an der Außenverpackung des Batterieumrichters ausgelöst wurde. Bei einer Auslösung kann das Risiko von Transportschäden nicht ausgeschlossen werden.
- Vermeiden Sie beim Transport defekter Batterien Lagerbereiche für brennbare und explosive Stoffe, Wohngebiete, öffentliche Verkehrseinrichtungen, Aufzüge sowie weitere dicht besiedelte Bereiche.

deye.shop · support@deye.shop · 8 800 201-76-60

VORSICHT

- Vermeiden Sie während des gesamten Transportvorgangs streng starke Vibrationen, Stöße und Zusammendrückungen, meiden Sie direkte Sonneneinstrahlung, Regen sowie Feuchtigkeit und ergreifen Sie regendichte, feuchtigkeitsbeständige und sonnenschützende Maßnahmen.
- Rauchen ist in Transport- sowie Be- und Entladebereichen streng verboten. Das Frachtpersonal darf die Außenverpackung der Batteriepakete nicht ohne Genehmigung öffnen. Gehen Sie beim Umschlag vorsichtig vor, um Stöße zu vermeiden.
- Transportunternehmen müssen zum persönlichen Schutz Schutzhandschuhe und Zehenschutz-Sicherheitsschuhe tragen. Vermeiden Sie besonders Kratzer durch scharfkantige Metallbleche sowie Quetschverletzungen durch schwere Gegenstände.

HINWEIS

- Alle Tätigkeiten müssen von fachlich geschultem Personal ausgeführt werden. Eine unbefugte Bedienung durch ungeschulte Personen ist streng verboten.
- Führen Sie vor dem Transport eine konforme und genaue Deklaration durch und prüfen Sie sorgfältig, ob Verpackung, Etiketten und Kennzeichnungen der Batterien unbeschädigt sind.
- Transportfahrzeuge/Behälter müssen den Standards für den Gefahrguttransport entsprechen, damit das Produkt während des gesamten Transportverlaufs fest fixiert ist.
- Entfernen Sie die Transportverpackung des Produkts nicht vor der Ankunft am Installationsort, sondern erst nach Eintreffen.

3.2 Transportmethoden

3.2.1 Handhabung

GEFAHR

- Ein einzelnes Batteriepaket ist schwer; das gewaltsame Tragen durch eine einzelne Person ist streng verboten.
- Die Batteriepacks/gestelle sind kopflastig; seitliches Abstellen, umgedrehtes Lagern sowie unbefestigter Transport sind streng verboten. Treffen Sie geeignete Maßnahmen, um ein Kippen während des vertikalen Transports zu verhindern.

Vor der Handhabung:

- Bestätigen Sie vor der Handhabung, dass alle Mitarbeiter in gutem körperlichen Zustand sind. Tragen Sie rutschfeste Handschuhe, rutschfeste Schuhe sowie erforderliche Hüftschutzausrüstung, um Verletzungen zu vermeiden.
- Reinigen Sie den Handhabungsweg im Voraus und gewährleisten Sie einen sicheren Untergrund. Reduzieren Sie die Geschwindigkeit an Steigungen unter Zuhilfenahme zusätzlichen Personals und halten Sie in engen Bereichen ausreichend Arbeitsraum frei.
- Bei der Zuweisung von Transportpersonal erfolgt eine angemessene Festlegung der Personalanzahl unter Berücksichtigung der in ISO 11228-1:2003 festgelegten Empfehlungsgrenzen für Einzelhebevorgänge gesunder erwachsener Arbeitnehmer

deye.shop · support@deye.shop · 8 800 201-76-60

(25kg für Männer, 15kg für Frauen) sowie der Anforderungen an Handhabungsstabilität, Lastverteilung und Sicherheitsreserve.

Beispiel (für ein 100kg Produkt):

Kurzstrecken-Handhabung auf ebenem Boden: Mindestens 4 Personen arbeiten koordiniert zusammen;

Langstrecken-Handhabung, Bewegen an Steigungen/Gefällen, Arbeiten in beengten Räumen oder Heben/Absenken: mindestens 5 Personen empfohlen.

Tragen Sie beim manuellen Bewegen der Geräte persönliche Schutzausrüstung wie Schutzhandschuhe und Sicherheitsschuhe.

Bei der Handhabung:

- Wenn Sie ein Objekt manuell heben, bewegen Sie sich nahe an es, hocken Sie sich nieder und heben Sie gleichmäßig und stabil mit der Beinkraft statt mit der Rückenkraft an. Vermeiden Sie ruckartige Bewegungen und Körperdrehungen während des Hebens.
- Bewegen oder heben Sie die Geräte ausschließlich an den vorgesehenen Griffen oder unteren Kanten. Halten Sie nicht an Griffen von innen verbauten Modulen fest.
- Heben Sie schwere Gegenstände nicht ruckartig über Taillenhöhe an. Stellen Sie das Objekt auf einen Arbeitstisch in Taillenhöhe oder eine andere geeignete Fläche, wechseln Sie die Griffposition und setzen Sie den Hebevorgang anschließend fort.
- Bewegen Sie schwere Gegenstände gleichmäßig, mit ausgewogener Kraft und in langsamer, gleichbleibender Geschwindigkeit. Senken Sie das Objekt sanft und stabil ab, um Zusammenstöße, Herabfallen, Kratzer sowie Beschädigungen von Bauteilen und Kabeln zu vermeiden.
- Achten Sie beim Bewegen schwerer Gegenstände auf Arbeitstische, Steigungen, Treppen und rutschige Bereiche. Beim Durchgang durch Türöffnungen stellen Sie sicher, dass die Öffnung ausreichend breit ist, um Stöße oder Verletzungen zu vermeiden.
- Beim Tragen schwerer Gegenstände drehen Sie sich durch Fußbewegungen, statt die Taille zu verdrehen. Halten Sie beim Heben und Tragen Ihre Füße in die vorgesehene Bewegungsrichtung gerichtet.

Nach der Handhabung:

- Überprüfen Sie nach Abschluss der Handhabung, dass die Last stabil abgestellt ist, um Verletzungen durch Kippen zu vermeiden.

deye.shop · support@deye.shop · 8 800 201-76-60

3.2.2 Gabelstapler

GEFAHR

- Während des Gabelstaplerbetriebs müssen unbeteiligte Personen einen Sicherheitsabstand von mindestens 2m einhalten; das Stehen oder Mitfahren auf dem Gabelstapler oder der Ladung ist streng verboten.
- Überlastung sowie das zu hohe Anheben von Lasten sind streng verboten, um Instabilitäten und Kippgefahren des Gabelstaplers zu vermeiden.
- Nur zertifizierte Fachkräfte dürfen den Gabelstapler bedienen; eine unbefugte Bedienung durch Nichtfachkräfte ist verboten. Halten Sie sich streng an alle Regelungen; Verstöße ziehen die uneingeschränkte Haftung für Gerätebeschädigungen und Personenunfälle nach sich.

Anforderungen an die Ausrüstungsparameter:

Artikel	Anforderungen
Nennlastkapazität	mehr als das 2-Fache des Produktgewichts
Gabellänge	nicht weniger als die Produktbreite
Gabelbreite	80mm–160mm
Gabeldicke	25mm–70mm
Gabelstapler-Hubhöhe	Abhängig von der tatsächlichen Installation vor Ort

Fahren & Lenken:

- Die Fahrgeschwindigkeit ist streng unter 3 Meilen pro Stunde (3mph) zu begrenzen. Scharfe Kurven sind streng verboten, um ein Schütteln und eine Unausgewogenheit der Ladung zu vermeiden.
- Vor dem Rückwärtsfahren muss der Gabelstaplerfahrer den hinteren Bereich gründlich prüfen und die Sicherheit bestätigen, bevor er rückwärts fährt. Beim Rückwärtsfahren in beengten Räumen ist ein spezieller Einweiser zur durchgängigen Anleitung einzusetzen.
- Der Betrieb von Gabelstaplern an Steigungen mit einem Gefälle von ≥ 5° ist streng verboten. Bei der Lastaufnahme auf unebenen Fahrwegen die Geschwindigkeit verringern und vorsichtig arbeiten.
- Während des gesamten Umschlagprozesses sind ein Kippen oder Aufstellen des Produkts auf den Kopf streng untersagt. Falls unter besonderen Bedingungen ein Kippen oder eine invertierte Lagerung unvermeidbar ist, bringen Sie das Produkt unverzüglich in die aufrechte Ausgangslage zurück und lassen es anschließend 2 Stunden ruhen, bevor die Stromversorgung eingeschaltet wird.

deye.shop · support@deye.shop · 8 800 201-76-60

4 Installation

GEFAHR

- Während des gesamten Installationsvorgangs besteht das Risiko einer statischen Überlastung, die Beschädigungen an Gebäudestrukturen verursachen kann. Überprüfen Sie unbedingt im Voraus die Tragfähigkeit des Standorts sowie die antistatischen Maßnahmen.

VORSICHT

- Nur qualifizierte Fachkräfte oder geschultes Personal dürfen die Ausrüstung installieren.
- Das mit der Installation beauftragte Personal muss alle erforderlichen Sicherheitsvorkehrungen sowie die örtlichen einschlägigen Normen beherrschen.
- Nur qualifizierte Fachkräfte dürfen Sicherheitseinrichtungen entfernen und das Gerät prüfen.
- Das Installationspersonal hat die Anforderungen dieses Handbuchs sowie weiterer anwendbarer Unterlagen zu verstehen und einzuhalten.

WARNUNG

- Die Produktmontage muss streng nach dem Entwurfsplan, den Verfahrensanforderungen, einschlägigen Vorschriften und nationalen Normen erfolgen; unbefugte Änderungen an Montageabläufen und technischen Parametern sind streng verboten.

4.1 Vorbereitung vor der Installation

4.1.1 Standortanforderungen

GEFAHR

- Setzen Sie die Ausrüstung keinen brennbaren oder explosiven Gasen, Rauch sowie Hitze- oder Brandquellen aus und betreiben Sie sie nicht in solchen Umgebungen. Lagern Sie keine brennbaren oder explosiven Stoffe in der Nähe der Ausrüstung und decken Sie die Batterie nicht ab oder wickeln Sie sie ein. Andernfalls können schwerwiegende Sicherheitsunfälle wie Brand, Explosion oder Gerätebeschädigungen auftreten.
- Das Produkt sollte grundsätzlich mindestens 15 ft (4,57 m) von Hitzequellen entfernt installiert werden. Sofern eine Brandschutzwand oder eine gleichwertige Schutzmaßnahme vorhanden ist, darf dieser Abstand um 100 cm reduziert werden.

WARNUNG

- Installieren Sie die Ausrüstung in einem Bereich fern von Flüssigkeiten. Installieren Sie sie nicht in Bereichen mit Kondensationsgefahr wie unter Wasserleitungen und Abluftöffnungen. Ebenso ungeeignet sind Bereiche mit Wasseraustrittsgefahr wie Klimaschächte, Belüftungsöffnungen oder Zufuhrfenster des Technikraums. Stellen Sie sicher, dass keine Flüssigkeit in die Ausrüstung eindringt, um Fehler oder Kurzschlüsse zu vermeiden.
- Um Beschädigungen oder Brände durch hohe Temperaturen zu vermeiden, dürfen

deye.shop · support@deye.shop · 8 800 201-76-60

Belüftungsöffnungen und Kühlsysteme während des Betriebs der Ausrüstung nicht durch Gegenstände blockiert oder abgedeckt werden. Dadurch wird eine ungehinderte Wärmeabfuhr sichergestellt.

- Das Produkt birgt Verbrennungsgefahren. Berühren Sie keine heißen Oberflächen, um Körperverletzungen zu vermeiden.
- Halten Sie sich vom Luftauslass des Produkts fern, um Personenschäden durch Hochtemperaturluftstrom zu vermeiden.

HINWEIS

- Die Installations- und Nutzumgebung muss den Anforderungen einschlägiger internationaler Normen sowie örtlicher Gesetze und Vorschriften entsprechen. Der Benutzer ist verpflichtet, Maßnahmen zum Schutz der Ausrüstung vor Brand und weiteren Gefahren zu ergreifen.
- Bestätigen Sie im Voraus anhand des Gesamtgewichts des Batteriespeichersystems, dass der Installationsort über eine ausreichende Tragfähigkeit verfügt. Eine Installation in Bereichen mit unzureichender Tragfähigkeit ist streng verboten.
- Bei der Auswahl des Installationsorts planen Sie im Voraus eine geeignete Transportroute für die Ausrüstung. Entfernen Sie Hindernisse, Abfälle und Staub am Standort, um einen geräumigen und ungehinderten Arbeitsbereich zu gewährleisten.
- Halten Sie die Ausrüstung außerhalb der Reichweite von Kindern und fern von alltäglichen Arbeits- und Wohnbereichen. Dazu gehören unter anderem Studio, Schlafzimmer, Aufenthaltsraum, Wohnzimmer, Musikzimmer, Küche, Spielzimmer, Heimkino, Wintergarten, Toilette, Badezimmer, Waschraum und Dachgeschoss.
- Installieren Sie die Ausrüstung nicht in geschlossenen und schlecht belüfteten Bereichen ohne geeignete Brandbekämpfungseinrichtungen. Ebenso verboten ist die Installation an Orten, die für Feuerwehrkräfte schwer erreichbar sind. Dadurch wird eine verzögerte Brandbekämpfung verhindert.
- Installieren Sie die Ausrüstung nicht auf beweglichen Gegenständen wie Schiffen, Zügen oder Kraftfahrzeugen, um Beschädigungen und potenzielle Sicherheitsrisiken durch Erschütterungen und Vibrationen zu vermeiden.
- Stellen Sie sicher, dass die Ausrüstung in einem sauberen, trockenen und gut belüfteten Bereich installiert wird. Dieser Bereich muss geeignete Werte für Temperatur, Luftfeuchtigkeit und Höhenlage aufweisen. Weitere Angaben finden Sie im Abschnitt „Technische Daten“. Der Installationsort sollte eine Höhe von maximal 3000 Metern nicht überschreiten. (Ein Anstieg der Höhenlage verringert die Ausgangsleistung der Batterie.)
- Installieren Sie die Ausrüstung nicht in Umgebungen mit magnetischem Staub, flüchtigen oder korrosiven Gasen, Infrarot- und sonstigen Strahlungen, organischen Lösungsmitteln, leitfähigen Metallen oder salzhaltiger Luft, um eine Beschädigung von Gerätekomponenten zu vermeiden. (Dieses Produkt verfügt über die Korrosionsschutzklasse C4M und ist nur für die Installation in einem Abstand von mehr als **2 km** zur Küstenlinie geeignet.)
- Installieren Sie die Ausrüstung nicht in Bereichen, in denen Mikroorganismen wie Pilze oder Schimmel leicht wachsen können, um eine Erosion der Geräte durch

deye.shop · support@deye.shop · 8 800 201-76-60

Mikroorganismen sowie Beeinträchtigungen des normalen Betriebs und der Nutzungsdauer zu vermeiden.

- Installieren Sie die Ausrüstung nicht in Bereichen mit starken Vibrationen, Lärm oder elektromagnetischen Störungen, um die Betriebsstabilität und Sicherheit des Geräts nicht zu beeinträchtigen.
- Installieren Sie die Ausrüstung nicht an Stellen, die überflutet werden können, um Kurzschlüsse, Beschädigungen und Sicherheitsunfälle durch eindringendes Wasser zu vermeiden.
- Boden und Wände am Installationsort sind vollständig wasserdicht sowie eben und flach auszuführen. Dadurch werden Beeinträchtigungen bei Installation und Betrieb der Ausrüstung durch unebene Flächen oder Wasseraustritt vermieden.
- Das Gerät sollte auf einer Fläche mit ausreichender Tragfähigkeit aufgestellt werden.
- Der Installationsort muss über massive zementgebundene Bauwerke sowie Betonwände und Betonböden verfügen. Bei abweichenden Wand- oder Bodenkonstruktionen müssen diese aus schwer entflammbaren Werkstoffen bestehen und die tragtechnischen Anforderungen der Ausrüstung erfüllen.
- Entfernen Sie vor der Installation und Inbetriebnahme des Systems Staub und Eisenspäne, um eine saubere Umgebung zu gewährleisten. Ohne einen sandgeschützten Gehäuseschutz darf das System nicht in Wüstenregionen installiert werden.
- Das Produkt ist an einem Ort zu installieren, an dem die Lärmbelastung geringstmöglich ausfällt.
- Dieses Produkt kann im Innen- und Außenbereich installiert werden. Um die Lebensdauer der Batterie zu verlängern, versuchen Sie bitte, direkte Sonneneinstrahlung, direkte Regeneinwirkung, Schneebedeckung sowie die Nähe zu Feuerquellen usw. zu vermeiden.

Empfohlene Abstände

Bei der Produktinstallation müssen zwischen dem Produkt und umgebenden Gebäuden sowie Gegenständen folgende Abstandsanforderungen eingehalten werden:

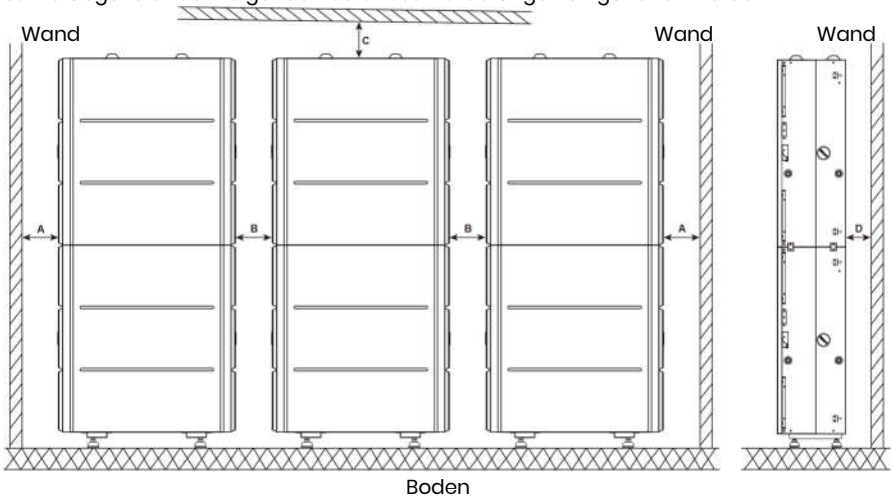

deye.shop · support@deye.shop · 8 800 201-76-60

Artikel	Abstand (mm)
A	≥220
B	470
C	≥950
D	0-35

4.1.2 Werkzeuganforderungen

Für die Installation des Geräts sind folgende Werkzeuge erforderlich.

Hammer	Bohrer	Bandmaß
Innensechskantschlüssel	Kreuzschraubendreher	Sechskantschraubendreher
Markierung	Präzisionswasserwaage	Ringschlüssel
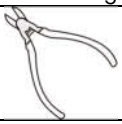		
Seitenschneider		

Bei der Installation des Geräts wird das Tragen folgender Schutzausrüstung empfohlen.

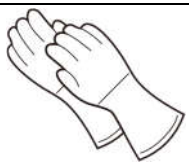		
Isolierhandschuhe	Sicherheitsschuhe	Schutzbrille

4.2 Auspacken und Prüfung

- Entfernen Sie die Transportverpackung möglichst erst, nachdem das Gerät den Installationsort erreicht hat.
- Nach der Vorbereitung zur Installation des Geräts packen Sie es vorsichtig aus, um das Gerät nicht zu kratzen.
- Diese Produktverpackung besteht überwiegend aus stoßfestem und leicht zu

deye.shop · support@deye.shop · 8 800 201-76-60

demontierendem EPE-Schaum. Zum Auspacken können Werkzeuge wie Cutter oder Messer verwendet werden.

- Halten Sie das Gerät während des Auspackens stabil.

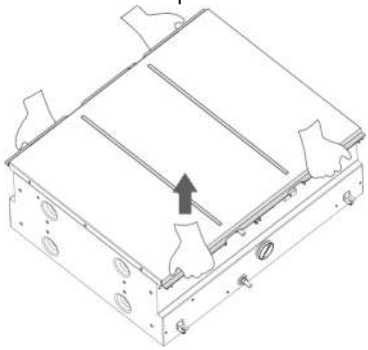

- Wenn die Installationsumgebung für den Schutz des Geräts nicht geeignet ist, ergreifen Sie Maßnahmen, um durch Kondensation oder Staubkorrosion verursachte Defekte der internen Batterie zu verhindern (z. B. Abdecken mit Gewebetuch oder Staubschutzhülle).
- Nach dem Auspacken des Geräts prüfen Sie, ob alle Lieferbestandteile unbeschädigt und vollständig sind. Falls Teile der Stückliste fehlen oder beschädigt sind, wenden Sie sich umgehend an Ihren Händler oder unseren Kundendienst.
- Alle Bauteile sind vor der Montage gründlich zu reinigen, um sicherzustellen, dass die Oberflächen frei von Schmutz und Verunreinigungen sind.
- Bei Handhabung und Lagerung von Komponenten sind Stöße und Kratzer streng verboten. Es müssen feuchtigkeits- und rostschützende Maßnahmen ergriffen werden, um Beschädigungen des Erscheinungsbildes und Funktionsstörungen der Bauteile zu vermeiden.
- Dieses Produkt ist schwer. Behandeln Sie beim Entnehmen aus dem Verpackungskarton vorsichtig. Grobe Handhabung ist streng verboten, um Personenverletzungen sowie Gerätebeschädigungen durch Herabfallen zu verhindern.
- Beim Anschluss an Stromumrichter oder dem Betrieb im Parallelbetrieb verwenden Sie ausschließlich im Lieferumfang enthaltene Standardkabel. Falls unter besonderen Umständen weitere Kabel benötigt werden, stellen Sie sicher, dass diese den einschlägigen Normen entsprechen.

Packliste

Standard-Zubehörsatz

Akku

deye.shop · support@deye.shop · 8 800 201-76-60

	Dokumente	
Akkupack *1	Dokumente *1	Sockel *2
	QF INSIDE	
Seitenabdeckung *2	Etikettenaufkleber *1	Erdungskabel *1
Akku-Akku-Verbindungsplatte *4	Feste Halterung *2	Schraube (M6×16) *8
Expansionsschraube (M6×100) *2	Schraube (M4*12) *7	

Optionales Zubehör-Set

Nivellierfuß (M12*H60*D40)

Nivellierfuß *4		

BCable

Steckerbaugruppe *1	Kommunikationskabel A *1	Schraube (M4*12) *8 Zur Befestigung der Steckerbaugruppe

deye.shop · support@deye.shop · 8 800 201-76-60

Mutter (M10) *2	Mutter (M12) *2	

Parallelsockel

Parallelsockel (mit Halterungen) *1	Linke Abdeckung *1	Rechte Abdeckung *1
Hintere Abdeckung *1	Teleskopschiene *1	Steckerbaugruppe *1
Kommunikationskabel B *1	Akku-Sockel-Verbindungsplatte *2	Schraube (M4*12) *8
Schraube (M4*8) *8	Expansionsschraube (M10×100) *4	Schraube (M4*12) *9 Zur Befestigung der Steckerbaugruppe
Mutter (M10) *2	Mutter (M12) *2	

Empfohlenes Drehmoment

Gewinde-Nenndurchmesser (mm)	T	0,5T	1,8T	2,4T
	N·m	N·m	N·m	N·m

deye.shop · support@deye.shop · 8 800 201-76-60

M1	0,0195	0,0098	0,035	0,047
(M1.1)	0,027	0,0135	0,049	0,065
M1.2	0,037	0,0185	0,066	0,088
(M1.4)	0,058	0,029	0,104	0,14
M1.6	0,086	0,043	0,156	0,205
(M1.8)	0,128	0,064	0,23	0,305
M2	0,176	0,088	0,315	0,42
(M2.2)	0,23	0,116	0,41	0,55
M2.5	0,36	0,18	0,65	0,86
M3	0,63	0,315	1,14	1,5
(M3.5)	1,0	0,5	1,8	2,4
M4	1,5	0,76	2,7	3,6
(M4.5)	2,15	1,08	3,9	5,2
M5	3,0	1,5	5,4	7,2
M6	5,2	2,6	9,2	12,2
(M7)	8,4	4,2	15,0	20,0
M8	12.5	6.2	22.0	29.5
M10	24,5	12,5	44	59
M12	42	21,0	76	100
M14	68	34	122	166
M16	106	53	190	255
(M18)	146	73	270	350
20m	204	102	370	490
(M22)	282	140	500	670

deye.shop · support@deye.shop · 8 800 201-76-60

M24	360	180	650	860
(M27)	520	260	940	1240

HINWEIS

- Halten Sie die vorgegebenen Drehmomentwerte strikt ein, um ein Überdrehen oder unzureichendes Anziehen zu verhindern.
- Der Drehmomentwert dient nur als Referenz für Standardbolzen bei regulärer Montage; bei besonderen Betriebsbedingungen (starke Vibrationen/raue Umgebung) ist eine angemessene Anpassung vorzunehmen.
- Verwenden Sie für die Montage einen kalibrierten Drehmomentschlüssel, um die Genauigkeit des Drehmoments sicherzustellen.

4.3 Installationsverfahren

HINWEIS

- Vor der Installation stellen Sie unbedingt den Handschalter der Produktkomponenten auf die Position OFF; Arbeiten unter Spannung sind streng verboten.
- Dieses Produkt ist schwer. Bei der Handhabung und Installation mit einem Gabelstapler gewährleisten Sie eine gemeinsame Bedienung durch mehrere Personen, um ein Kippen oder Herabfallen zu verhindern.
- Mit einem einzelnen Stapel können **maximal 2** Akkupacks gestapelt werden.
- Alle Schrauben und Dübelbolzen müssen fest angezogen werden, um eine sichere Verbindung zu gewährleisten.
- Beim Bohren achten Sie darauf, dass kein Staub in das Batteriepack eindringt, da dadurch Leistung und Funktionen beeinträchtigt werden. Vermeiden Sie bei Wandbohrungen Kabel und Rohre hinter der Wand.
- Nach dem Bohren vergessen Sie nicht, den Boden zu reinigen.

4.3.1 Allgemeine Installationsverfahren

(Gilt für alle Installationsmodi)

✧ **Handhabung des Akkupacks**

1. Nehmen Sie 4 Griffe aus dem Wechselrichter-Zubehörsatz.
2. Schrauben Sie diese im Uhrzeigersinn in die dafür vorgesehenen Griffbefestigungspunkte auf beiden Seiten des Akkupacks.
3. Nachdem der Akkupack vollständig positioniert ist, entfernen Sie die Griffe gegen den Uhrzeigersinn.

deye.shop · support@deye.shop · 8 800 201-76-60

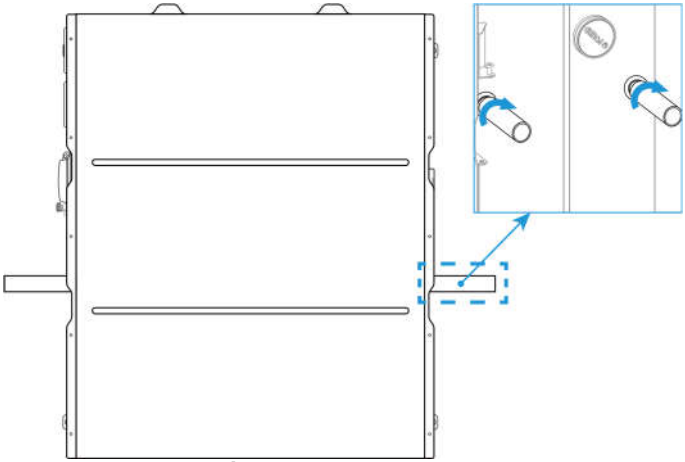

✧ **Anschluss des Akkupacks / Parallelsockels**

Entfernen Sie zunächst die Klemmenabdeckung, um die Anschlussklemmen P+ und P- freizulegen.

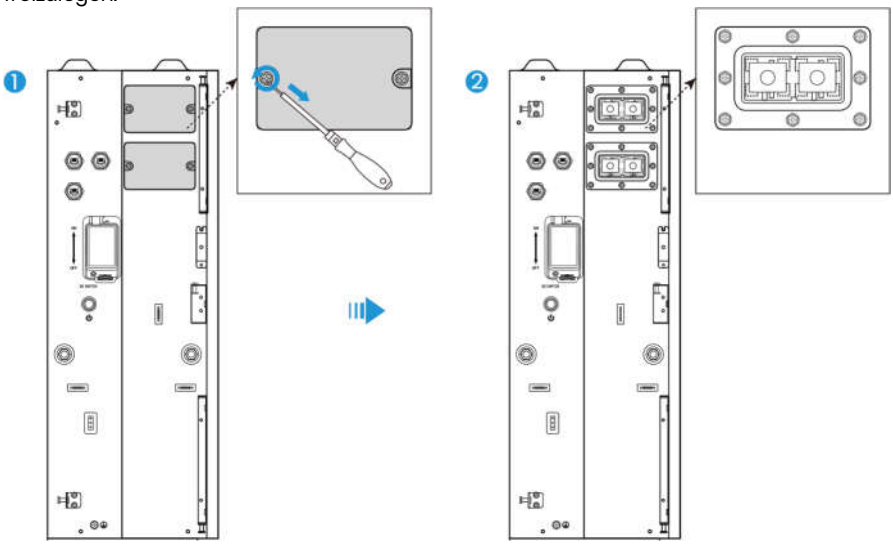

1. Lösen Sie die 2 Schrauben an der Schutzabdeckung der Steckerbaugruppe gegen den Uhrzeigersinn, drücken Sie die Verriegelung und klappen Sie die Abdeckung auf.
2. Richten Sie- die Crimpanschlüsse der Steckerbaugruppe an den Punkten P+ /- P des Akkupacks (oder Sockels) aus; befestigen Sie die Steckerbaugruppe mit einem Schraubendreher und M4×12-Schrauben am Akkupack (oder Sockel). Empfohlenes Drehmoment: 1,5 N·m für die M4×12-Schraube.
3. Befestigen Sie mit M12- bzw. M10-Muttern unter Verwendung des T--Steckschlüssels aus dem Wechselrichter-Zubehörsatz. Die M12-Mutter ist für **„P+“**, die **M10**-Mutter für **„P–“**. Das orangefarbene Kabel ist der Plusleiter, das schwarze Kabel der Minusleiter. Stellen Sie sicher, dass eine korrekte Verbindung zu den Anschlussklemmen P+ und P- besteht.

deye.shop · support@deye.shop · 8 800 201-76-60

Empfohlenes Drehmoment: 24,5 N·m für M10; 42 N·m für M12.

4. Schließen Sie die Abdeckung und ziehen Sie die 2 Schrauben im Uhrzeigersinn fest.

Wiederholen Sie die obigen Schritte für das gegenüberliegende (obere / untere) Ende der Steckerbaugruppe.

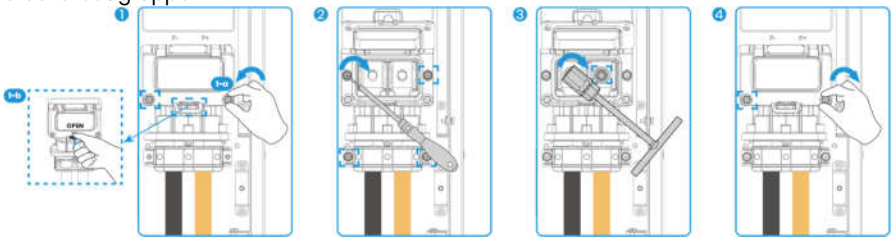

✧ **Zuschneiden der Seitenabdeckung**

Schneiden Sie die Seitenabdeckung gemäß der folgenden Abbildung zu, um Freiraum für die seitlichen festen Halterungen zu schaffen.

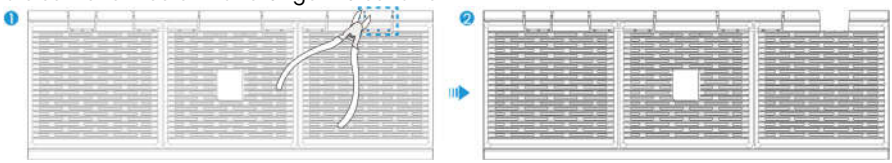

✧ **Systemerdung**

Der unterste Akkupack jedes Stapels muss zuverlässig geerdet sein.

1. Verwenden Sie einen Drehmomentschlüssel, um die M4×12-Erdungsschraube am Erdungspunkt des Sockels zu entfernen.

2. Bringen Sie das gelb-grüne Erdungskabel an und ziehen Sie dann die M4×12-Erdungsschraube am Erdungspunkt wieder fest. Empfohlenes Drehmoment für die M4×12-Schraube: 1,5 N·m

3. Schließen Sie das andere Ende des Erdungskabels an eine zuverlässige Erdung an.

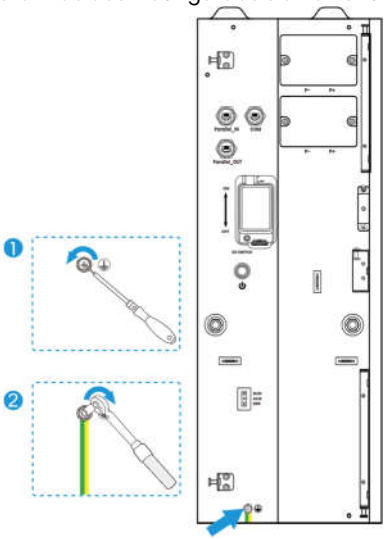

deye.shop · support@deye.shop · 8 800 201-76-60

4.3.2 Konfigurationsspezifische Installationsverfahren

✧ **Einzelstapel-Installation (für 1–2 Akkupacks)**

Schritt 1:

1. Bringen Sie die Nivellierfüße am Sockel an, um die Sockel-Baugruppe zu bilden. (**Optional. Ohne Nivellierfüße muss das Gerät auf einem flachen Betonboden oder einer Betonziegelfläche installiert werden.**)
2. Installieren Sie den Sockel (oder die Sockel-Baugruppe) am unteren Ende von Akku 1 mit 4 Stück M6×16-Schrauben. Empfohlenes Anziehdrehmoment für die M6×16-Schrauben: 5,2 N·m
3. Stellen Sie Akku 1 mit einem Abstand von 0–35 mm an die Wand.
4. Nivellieren Sie den Akkupack durch Einstellen der Nivellierfüße.
5. Stapeln Sie Akku 2 auf Akku 1.

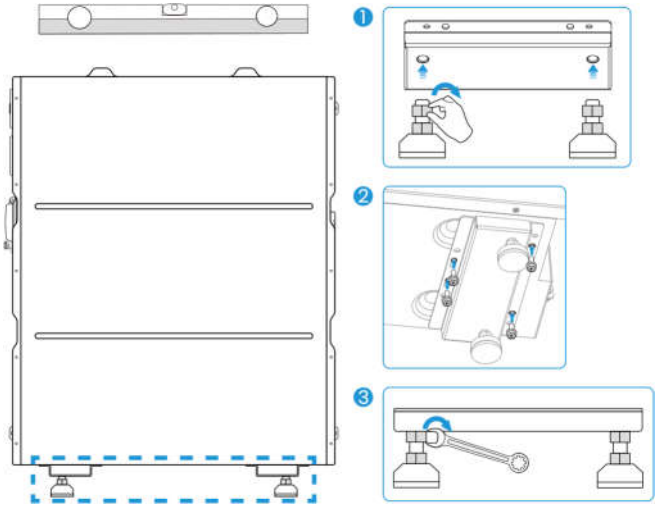

Schritt 2:

Sichern Sie die oberen und unteren Packs mit 2 Verbindungsplatten pro Seite (insgesamt 4 Stück) und 4 M4×12-Schrauben. Empfohlenes Drehmoment: 1,5 N·m für die M4×12-Schraube.

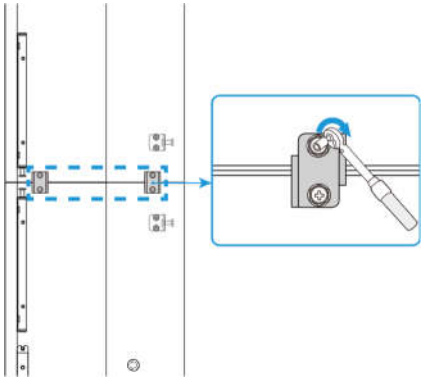

deye.shop · support@deye.shop · 8 800 201-76-60

Schritt 3:

Befestigen Sie die festen Halterungen an der linken und rechten Seite des Akkustapels mit M4×12-Schrauben und M6×100-Spreizbolzen. Empfohlenes Drehmoment: 1,5 N·m für M4×12-Schrauben; 5,2 N·m für M6×100.

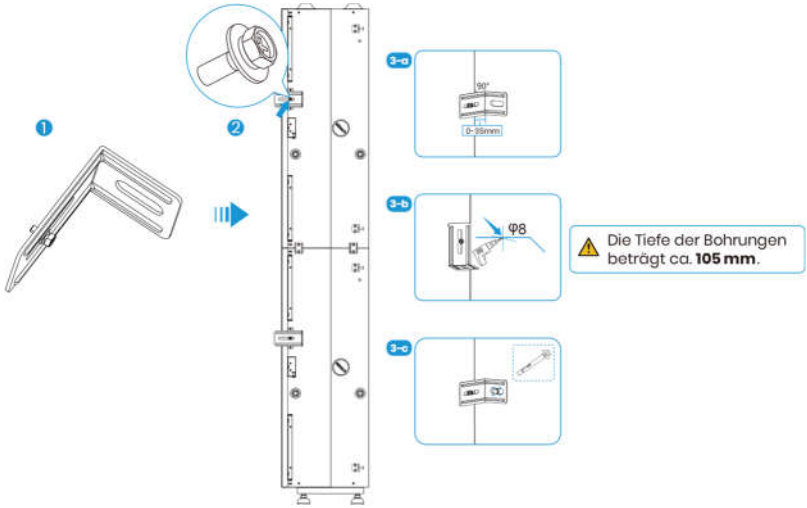

deye.shop · support@deye.shop · 8 800 201-76-60

Schritt 4:

Installieren Sie die Anschlussbaugruppe an den Akkupacks, schließen Sie das Kommunikationskabel A zwischen den Packs an, montieren Sie die zugeschnittenen Seitenabdeckungen und bringen Sie das Etikett an, um die Position des Leistungsschalters zu markieren.

Verbindungsmethode für Kommunikationskabel A: Parallel_OUT des oberen Akkupacks wird mit Parallel_IN des unteren Akkupacks verbunden. Nach dem Anschließen des Kommunikationskabels die Schutzkappe des Kommunikationskabels festdrehen.

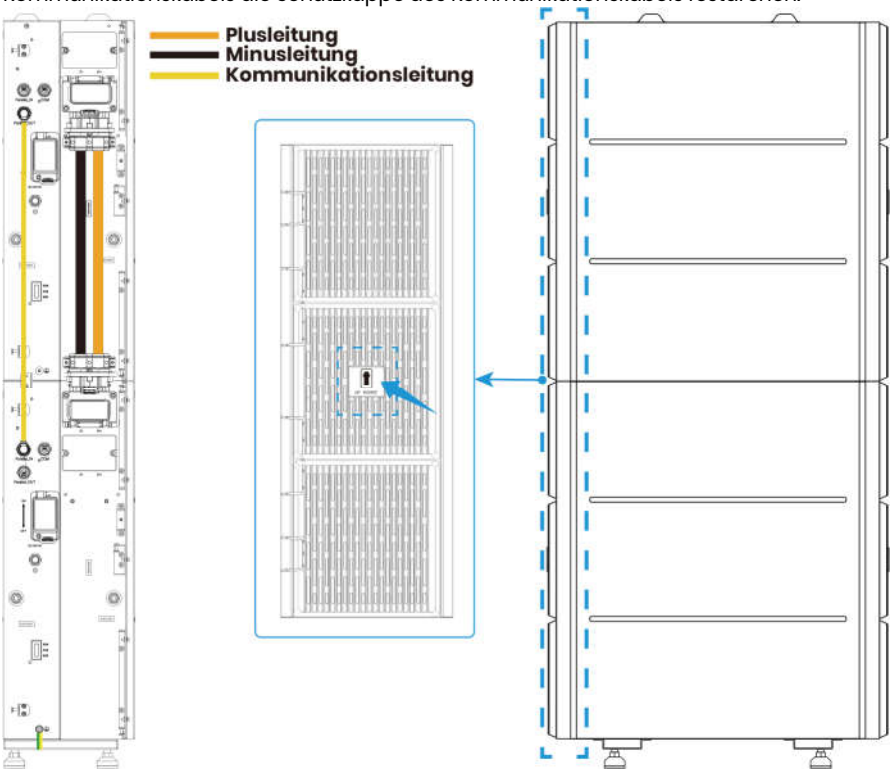

✧ **Mehrstapel- / Parallelinstallation (für 3–6 Akkupacks, 6 Einheiten als Beispiel)**

Das Parallelsockel-Kit ist für diese Konfiguration zwingend erforderlich.

Einheiten, die mit Parallelsockel ausgestattet sind, müssen auf einem flachen Betonboden oder einer Betonziegelfläche installiert werden.

Modus 1: Anordnung nebeneinander (links – Mitte – rechts)

Schritt 1:

Platzieren Sie zuerst die Parallelbasen und die eingefahrene Teleskopgleitschiene (mit abgenommenen Abdeckungen) in einem offenen Bereich. Bewahren Sie die abgenommenen Abdeckungen und M4×12-Schrauben für die spätere Verwendung auf. Verbinden Sie die drei Parallelbasen mit zwei Anschlussbaugruppen. Bewegen Sie sie dann mit einem Abstand von 0–35 mm an die Wand.

deye.shop · support@deye.shop · 8 800 201-76-60

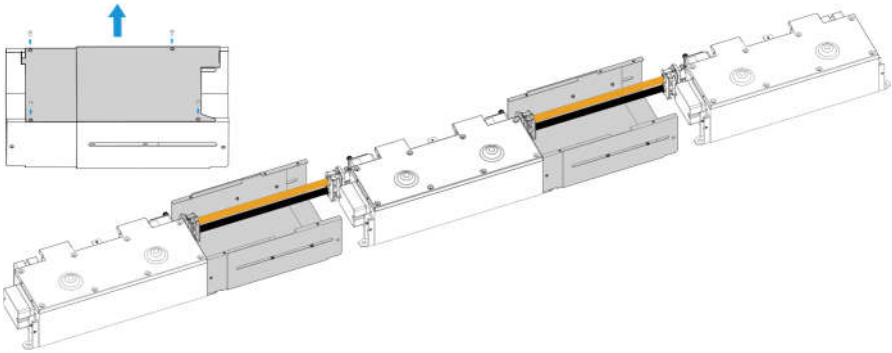

Schritt 2:

Markieren Sie die Befestigungspositionen der Montagefüße des Parallelsockels mit einem Marker auf dem Boden. Entfernen Sie den Parallelsockel, bohren Sie die Montagelöcher und positionieren Sie das Sockel dann neu. Sichern Sie den Parallelsockel mit M10×100-Spreizdübeln am Boden. Empfohlenes Drehmoment: 24,5 N·m für M10×100-Spreizdübel.

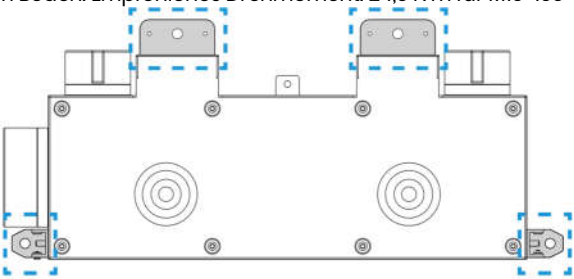

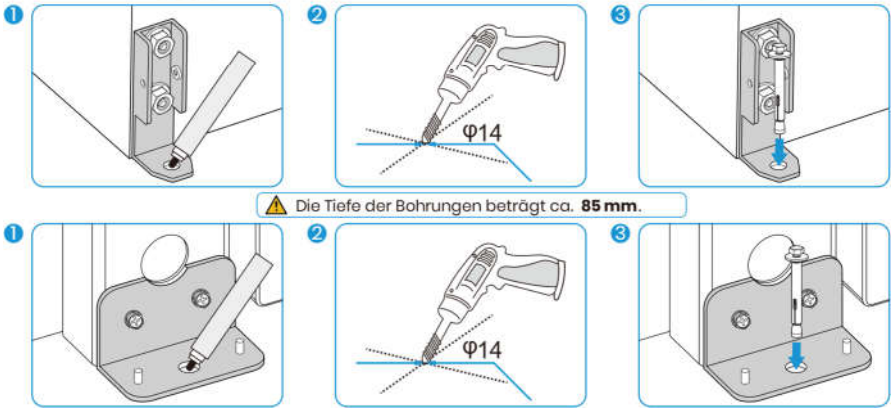

Schritt 3:

Platzieren Sie die hinteren Abdeckungen zwischen den Parallelbasen und der Wand. Richten Sie sie an den Positionierungsstiften der Montagefüße des Parallelsockels aus und befestigen Sie jede hintere Abdeckung mit 1 M4×8-Schraube am Sockel.

deye.shop · support@deye.shop · 8 800 201-76-60

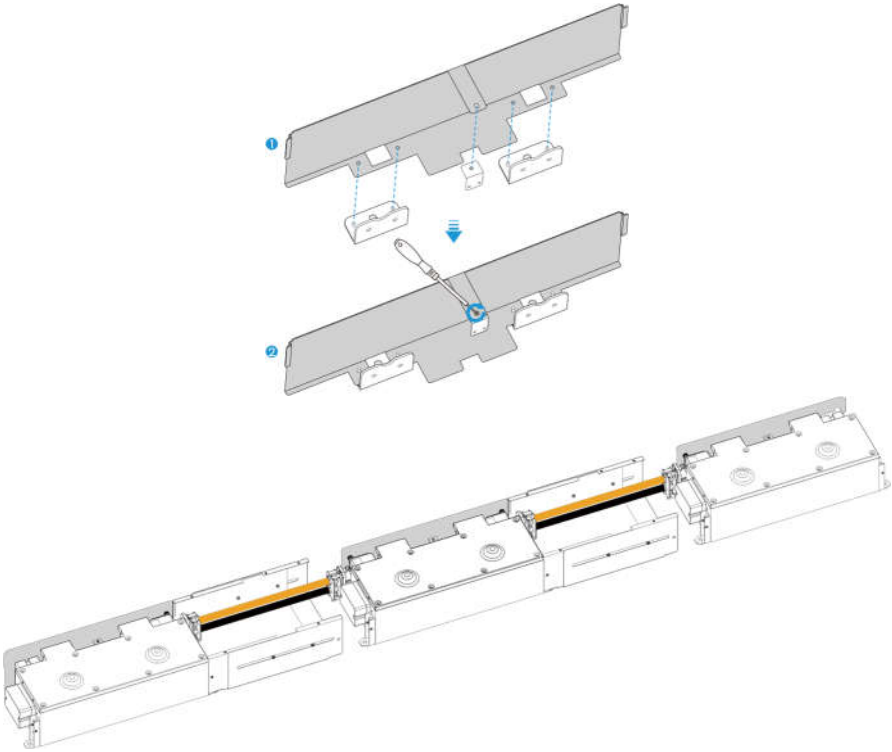

Schritt 4:

Stapeln Sie die Akkupacks auf die Parallelbasen:

- Verbinden Sie zwei Akkupacks mit vier Akku-Akku-Verbindungsplatten auf demselben Sockel.
- Verbinden Sie jeden Akkustapel mit seinem Sockel mithilfe von zwei Akku-Sockel-Verbindungsplatten.
- Alle 16 Schrauben zur Befestigung der Verbindungsplatten sind M4×12. Empfohlenes Drehmoment: 1,5 N·m für M4×12-Schrauben.

Befestigen Sie die festen Halterungen an der linken und rechten Seite aller Akkupacks mit M4×12-Schrauben und M6×100-Spreizdübeln. Empfohlenes Drehmoment: 1,5 N·m für M4×12-Schrauben; 5,2 N·m für M6×100.

Installieren Sie die Anschlussbaugruppen an den Akkupacks und schließen Sie die Kommunikationskabel zwischen den Packs an.

- Zum Verbinden von zwei Akkupacks auf derselben Sockel werden die Anschlussbaugruppe und das Kommunikationskabel A aus dem BCable-Zubehörsatz benötigt. (Optional) Verbindungsmethode für Kommunikationskabel A: Parallel_OUT des oberen Akkupacks wird mit Parallel_IN des unteren Akkupacks verbunden. Nach dem Anschließen des Kommunikationskabels die Schutzkappe des Kommunikationskabels festdrehen
- Zum Verbinden von zwei Akkustapeln wird das Kommunikationskabel B aus dem Parallelsockel-Zubehör-Kit (optional) benötigt. Verbindungsmethode für

deye.shop · support@deye.shop · 8 800 201-76-60

Kommunikationskabel B: Parallel_OUT des unteren Akkupacks im rechten Akkustapel wird mit Parallel_IN des oberen Akkupacks im mittleren Akkustapel verbunden; Parallel_OUT des unteren Akkupacks im mittleren Akkustapel wird mit Parallel_IN des oberen Akkupacks im linken Akkustapel verbunden. Nach dem Anschließen des Kommunikationskabels die Schutzkappe des Kommunikationskabels festdrehen

- Zum Verbinden von zwei Parallelbasen wird eine Anschlussbaugruppe benötigt. Die Anschlussbaugruppe stammt aus dem Parallelsockel-Zubehör-Kit (optional).

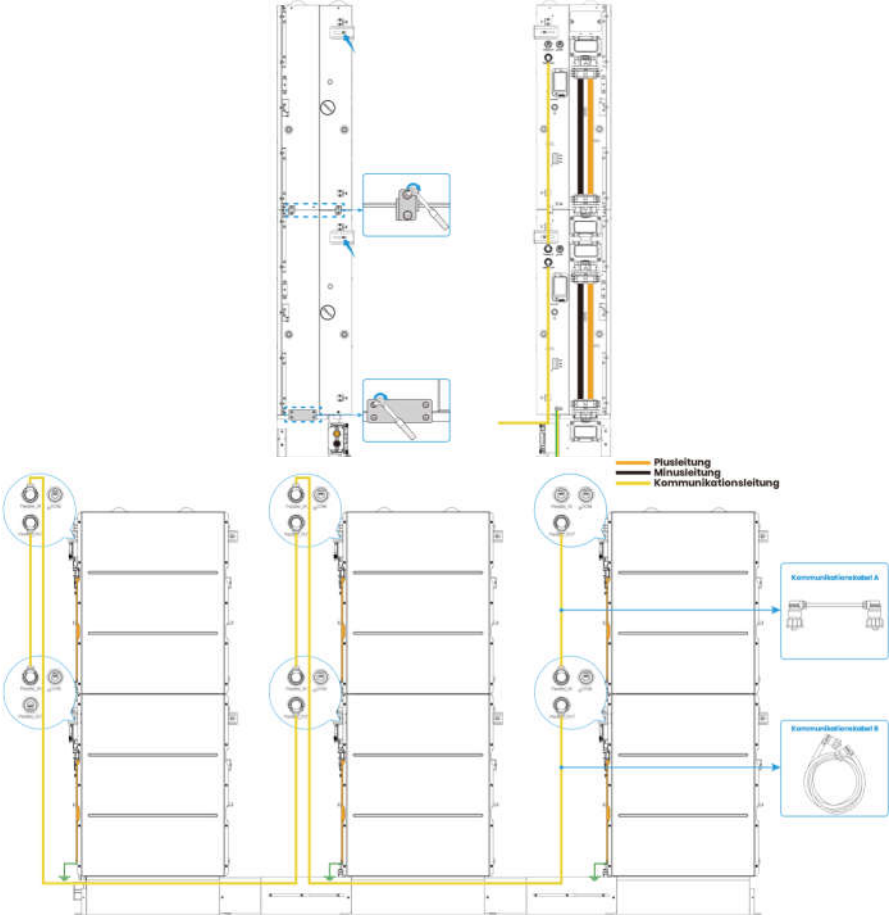

Schritt 5:

Ziehen Sie die Teleskopgleitschiene zwischen den Basen aus und befestigen Sie beide Seiten der Schiene mit jeweils 2 M4×8-Schrauben an den Parallelbasen. Empfohlenes Drehmoment: 1,5 N·m für M4×8-Schrauben.

Bringen Sie die Abdeckungen wieder an der Teleskopgleitschiene an und ziehen Sie sie mit den originalen M4×12-Schrauben fest. Empfohlenes Drehmoment: 1,5 N·m.

Installieren Sie die linke und rechte Abdeckung auf beiden Seiten jeder Parallelsockel-Baugruppe und befestigen Sie die Abdeckungen mit M4×12-Schrauben/Bolzen an den

deye.shop · support@deye.shop · 8 800 201-76-60

Akkupacks und Basen. Empfohlenes Drehmoment: 1,5 N·m für M4×12-Schraube/Bolzen. (Zur Veranschaulichung zeigt die Abbildung unten nur die Parallelsockel-Baugruppe.)

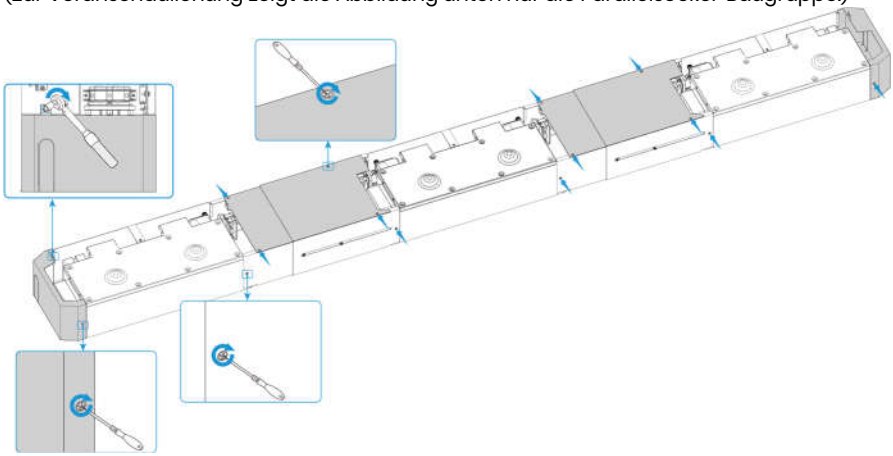

Schritt 6:

Montieren Sie die zugeschnittenen Seitenabdeckungen und bringen Sie das Etikett an, um die Position des Leistungsschalters zu markieren.

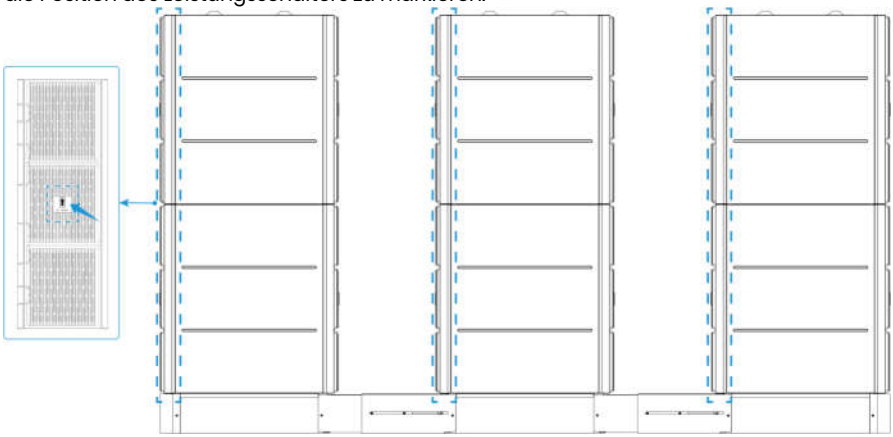

Modus 2: Anordnung von vorn nach hinten (vorne – Mitte – hinten)

Schritt 1:

Ordnen Sie die Parallelbasen zuerst in einem offenen Bereich von vorn nach hinten an und verbinden Sie sie nacheinander mit Anschlussbaugruppen. Um die Polarität anzupassen, muss ein Ende jeder Anschlussbaugruppe demontiert, die Kabel gekreuzt, dann wieder montiert und schließlich die Anschlussbaugruppe gebogen werden, um die Verbindung abzuschließen. Bewegen Sie sie mit einem Abstand von 0–35 mm an die Wand. Der Endzustand sollte wie in der Abbildung unten gezeigt sein:

deye.shop · support@deye.shop · 8 800 201-76-60

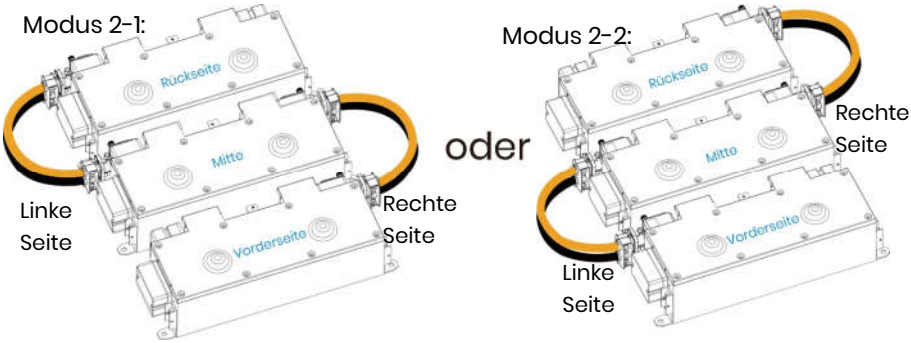

- **Linke Seite (Verbindung Mitte-Hinten @ Modus 2-1 & Verbindung Vorne-Mitte @ Modus 2-2):** Demontieren Sie das **DOWN** Ende der Anschlussbaugruppe.

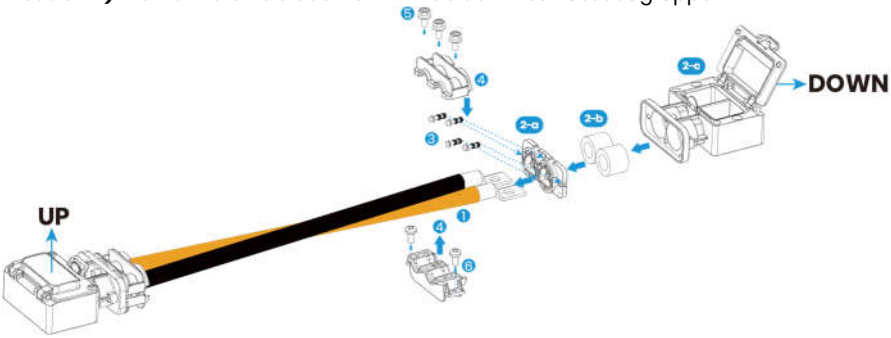

- **Rechte Seite (Verbindung Vorne-Mitte @ Modus 2-1 & Verbindung Mitte-Hinten @ Modus 2-2):** Demontieren Sie das **UP** Ende der Anschlussbaugruppe.

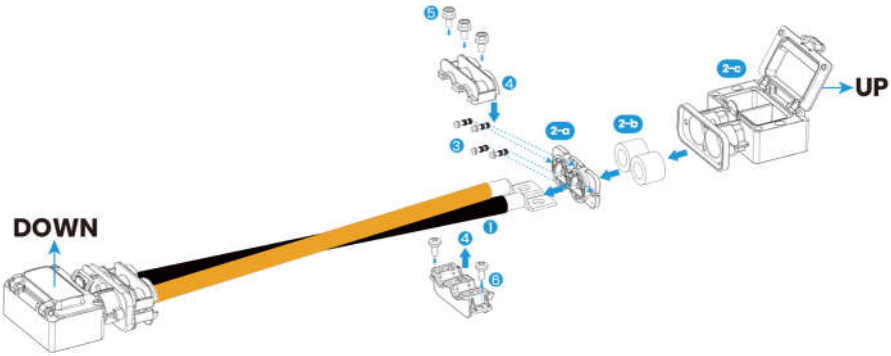

deye.shop · support@deye.shop · 8 800 201-76-60

- **Verfahren zur Demontage und Wiedermontage der Anschlussbaugruppe**

◆ **Identifizierung der Komponenten**

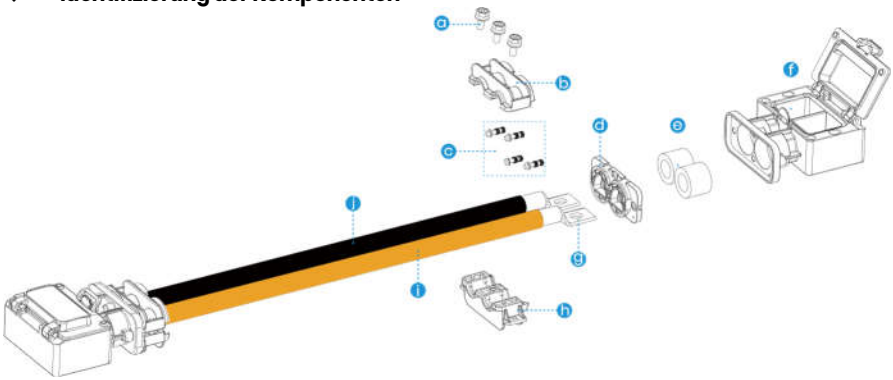

Nr.	Bezeichnung	Nr.	Bezeichnung
a	M4×12-Schraube	f	Schutzgehäuse
b	Obere Druckplatte	g	Crimp-Anschluss
c	M4×12-Schraube	h	Untere Druckplatte
d	Druckplatte	i	Pluskabel
e	Kabelverschraubung	j	Minuskabel

➢ **Demontage**

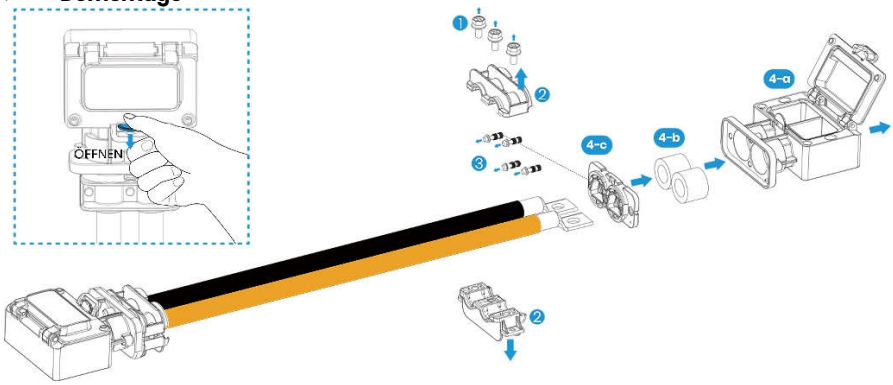

Drücken Sie vor der Demontage auf die Verriegelung und klappen Sie die Abdeckung auf.

1. Lösen Sie die M4×12-Schraube (a).
2. Trennen Sie die obere Druckplatte (b) und die untere Druckplatte (h) voneinander.
3. Lösen Sie die M4×12-Schraube (c).
4. Entfernen Sie nacheinander das Schutzgehäuse (f), die Kabelverschraubung (e) und die Druckplatte (d) von den Kabeln.

deye.shop · support@deye.shop · 8 800 201-76-60

➢ **Zusammenbau**

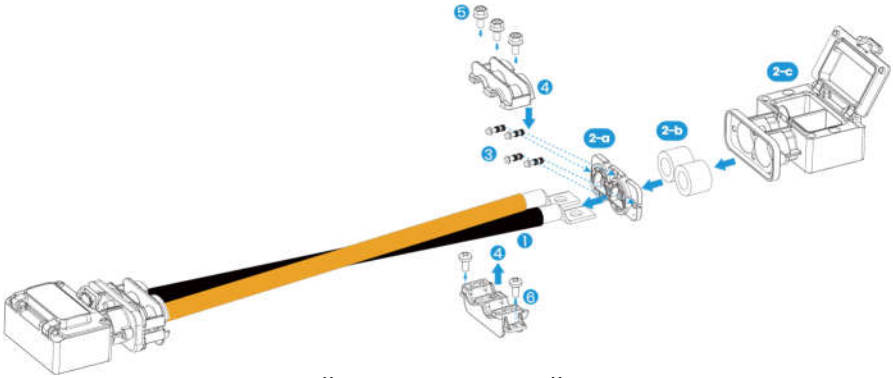

1. Kreuzen Sie das Pluskabel (i) und das Minuskabel (j).
2. Montieren Sie die Druckplatte (d), die Kabelverschraubung (e) und das Schutzgehäuse (f) nacheinander wieder am Kabelbaum.
3. Ziehen Sie die M4×12-Schraube fest, um die Druckplatte (d) zu sichern. Empfohlenes Drehmoment für die M4×12-Schraube: 1,5 N.m
4. Schließen Sie die obere Druckplatte (b) und die untere Druckplatte (h).
5. Fixieren Sie die kombinierten Druckplatten mit der M4×12-Schraube (a). Empfohlenes Drehmoment für die M4×12-Schraube: 1,5 N.m

Schritt 2:

Markieren Sie die Befestigungspositionen der Montagefüße des Parallelsockels mit einem Marker auf dem Boden. Entfernen Sie den Parallelsockel, bohren Sie die Montagelöcher und positionieren Sie das Sockel dann neu. Sichern Sie den Parallelsockel mit M10×100-Spreizdübeln am Boden. Empfohlenes Drehmoment: 24,5 N·m für M10×100-Spreizdübel.

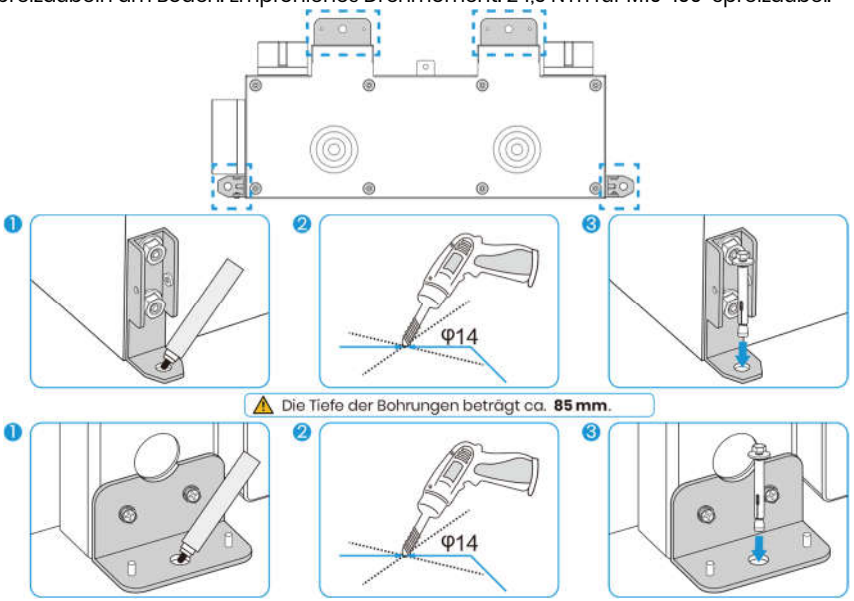

deye.shop · support@deye.shop · 8 800 201-76-60

Schritt 3:

Platzieren Sie die hinteren Abdeckungen zwischen den parallelen Sockeln und der Wand sowie zwischen benachbarten parallelen Sockeln. Richten Sie sie an den Positionierungsstiften an den Montagefüßen der parallelen Sockel aus und befestigen Sie jede hintere Abdeckung mit 1 M4×8-Schraube am Sockel. Empfohlenes Drehmoment: 1,5 N·m für die M4×8-Schraube.

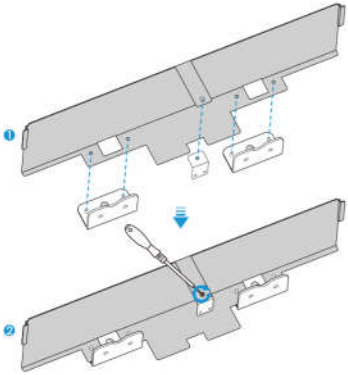

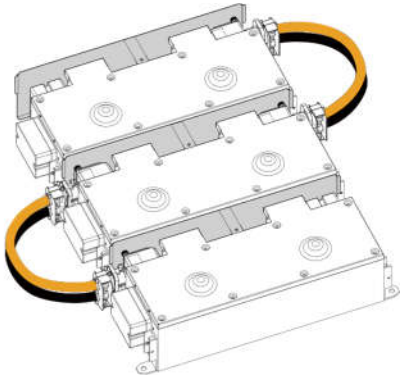

Schritt 4:

Stapeln Sie die Akkupacks auf die Parallelbasen:

• Verbinden Sie zwei Akkupacks auf demselben Sockel mit 4 Akku-Akku-Verbindungsplatten.

• Verbinden Sie jeden Akkustapel mit seinem Sockel mithilfe von zwei Akku-Sockel-Verbindungsplatten.

• Alle 16 Schrauben zur Befestigung der Verbindungsplatten sind M4×12. Empfohlenes Drehmoment: 1,5 N·m für die M4×12-Schraube

Befestigen Sie feste Halterungen an der linken und rechten Seite der beiden wandseitigen Akkupacks mit M4×12-Schrauben und M6×100-Schrauben. Empfohlenes Drehmoment: 1,5 N·m für die M4×12-Schraube; 5,2 N·m für die M6×100-Schraube.

Installieren Sie die Anschlussbaugruppen an den Akkupacks und schließen Sie die Kommunikationskabel zwischen den Packs an.

• Zwei Akkupacks auf demselben Sockel anschließen: Die Steckverbindereinheit und das Kommunikationskabel A stammen aus dem Zubehörsatz „BCable“ (optional). Anschlussmethode für Kommunikationskabel A: Parallel_OUT des oberen Akkupacks wird mit Parallel_IN des unteren Akkupacks verbunden. Nach dem Anschließen des Kommunikationskabels die Schutzkappe des Kommunikationskabels festdrehen

• Zwei Akkustürme anschließen: Kommunikationskabel B stammt aus dem optionalen Parallel-Sockel-Zubehörset. Schließen Sie Kommunikationskabel B wie folgt an: Verbinden Sie Parallel_OUT des unteren Akkupacks im vorderen Akkustapel mit Parallel_IN des oberen Akkupacks im mittleren Akkustapel und Parallel_OUT des unteren Akkupacks im mittleren Akkustapel mit Parallel_IN des oberen Akkupacks im hinteren Akkustapel. Nach dem Anschließen des Kommunikationskabels die Schutzkappe des Kommunikationskabels festdrehen

• Zum Verbinden von zwei Parallelbasen wird eine Anschlussbaugruppe benötigt. Die Anschlussbaugruppe stammt aus dem Parallelsockel-Zubehör-Kit (optional).

deye.shop · support@deye.shop · 8 800 201-76-60

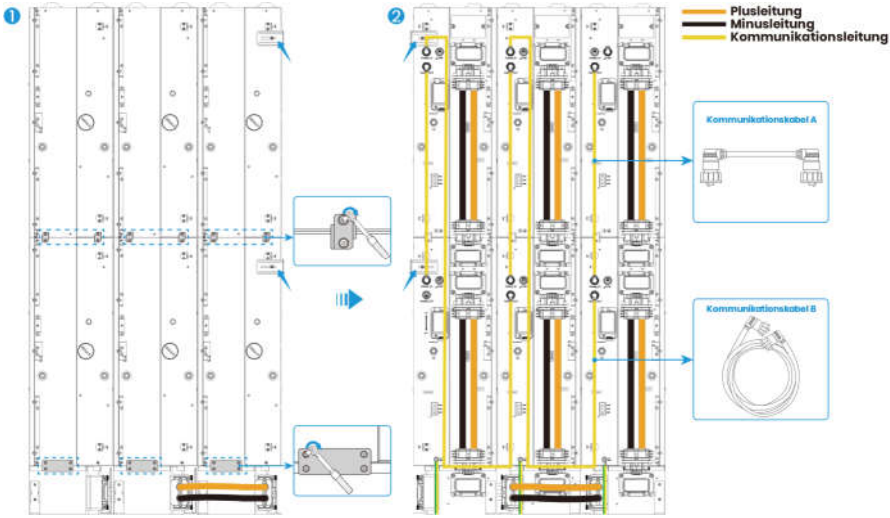

Schritt 5:

Installieren Sie die linke und rechte Abdeckung auf beiden Seiten jedes parallelen Sockels und befestigen Sie die Abdeckungen mit M4×12-Schrauben an den Akkupacks und Sockeln. Empfohlenes Drehmoment: 1,5 N·m für M4×12-Schrauben. Bohren Sie nach Bedarf entsprechende Durchgangslöcher an den Kabelausgangspositionen in die linke und rechte Abdeckung. (Zur Veranschaulichung zeigt die Abbildung unten nur die Baugruppe des parallelen Sockels.)

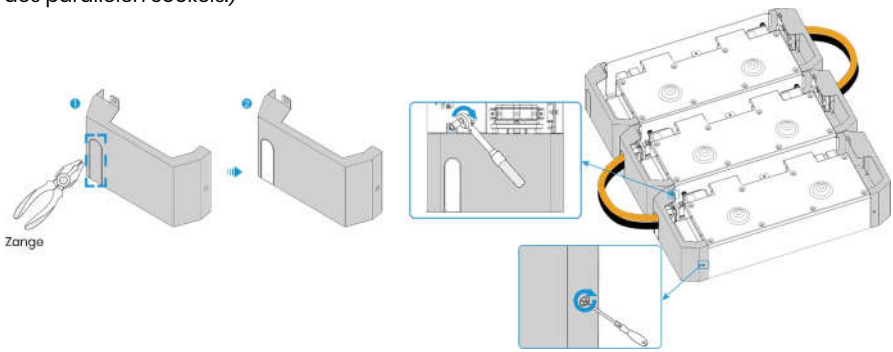

Schritt 6:

Montieren Sie die zugeschnittenen Seitenabdeckungen und bringen Sie das Etikett an, um die Position des Leistungsschalters zu markieren.

deye.shop · support@deye.shop · 8 800 201-76-60

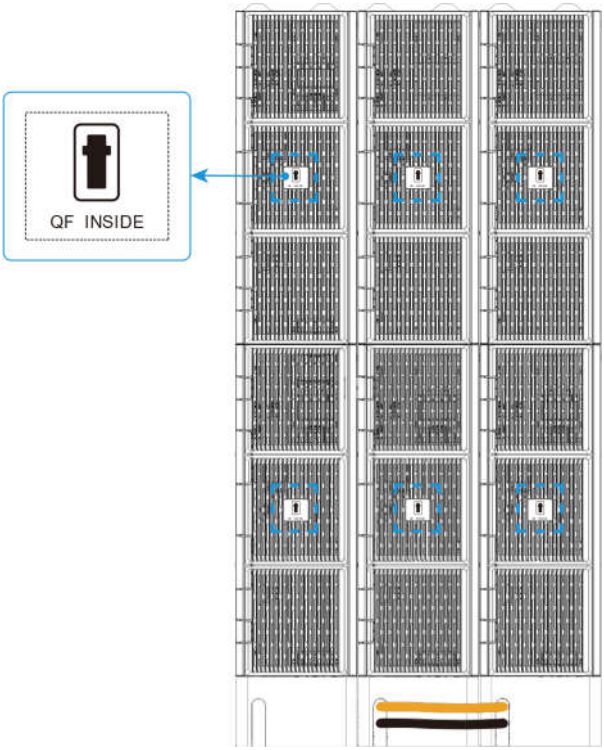

4.4 Nachinstallationsprüfung

Artikel	Prüfkriterien
System/Batteriepack	Unversehrt ohne Verformung, Stöße oder Kratzer.
Basis-Schutzabdeckung	Unversehrt und effektiv.
Halterung, Basis und Schrauben	Fest angezogen und stabil installiert.
Leistungsverkabelung und Schrauben (Muttern)	Polarität korrekt und Schrauben (Muttern) mit dem angegebenen Drehmoment angezogen.
Erdungskennzeichnung	Klar
Luftauslass	Darf nicht blockiert sein.
Feuerschutzgeräte	Ordnungsgemäß platziert und den örtlichen Anforderungen genügend.
Warnschilder und Parameter-Typenschilder	Vollständig und klar.
Durchgang im Installationsbereich	Unbehindert ohne brennbare und explosive Materialien.

deye.shop · support@deye.shop · 8 800 201-76-60

5 Elektrischer Anschluss

5.1 Sicherheitsvorkehrungen

WARNUNG

- Nur qualifizierte Elektrofachkräfte dürfen das Produkt installieren und bedienen.
- Die Produktverwendung ist nur an Standorten mit Überspannungsschutzgeräten zulässig.
- Stellen Sie das Gerät nicht auf brennbaren Oberflächen.
- Führen Sie keine elektrischen Anschlüsse bei Sandstürmen oder bei einer relativen Umgebungsluftfeuchtigkeit von mehr als 95 % durch.
- Berühren Sie spannungsführende Teile ohne Schutzmaßnahmen nicht direkt
- Stellen Sie vor der Installation sicher, dass auf der AC- und DC-Seite keine Spannung anliegt.
- Schließen Sie ausschließlich „+“ an „+“ und „–“ an „–“ an.
- Dieses System muss zusammen mit kompatiblen Hybridwechselrichtermodellen betrieben werden. Es muss eine Kommunikation mit dem Wechselrichter herstellen, um den Lithiumbatteriemodus zu aktivieren und eine optimale Batterieleistung zu gewährleisten.
- Beim Anschluss an einen Wechselrichter oder im Parallelbetrieb verwenden Sie bitte die Kabel, die im Zubehörpaket enthalten sind. Falls unter besonderen Umständen andere Kabel benötigt werden, stellen Sie bitte sicher, dass diese den entsprechenden Normen entsprechen.
- Vor dem Anschluss der Kabel überprüfen Sie die korrekte Polarität aller Eingangskabel. Ziehen Sie Drähte und Kabel bei der Elektroinstallation nicht gewaltsam; andernfalls kann die Isolationsfähigkeit beeinträchtigt werden. Sorgen Sie für ausreichend Biegeraum aller Kabel und ergreifen Sie erforderliche Hilfsmaßnahmen, um die Kabelbelastung zu verringern.
- Überprüfen Sie nach Abschluss jeder Verbindung sorgfältig, ob diese korrekt und sicher ausgeführt ist.

deye.shop · support@deye.shop · 8 800 201-76-60

5.2 Verkabelung

5.2.1 Single-Stack-Verkabelung

VORSICHT:

Bitte beachten Sie das Handbuch des All-in-One-Energiespeichersystems für spezifische Verkabelungsschritte.

deye.shop · support@deye.shop · 8 800 201-76-60

5.2.2 Multi-Stack-Verkabelung

Modus 1:

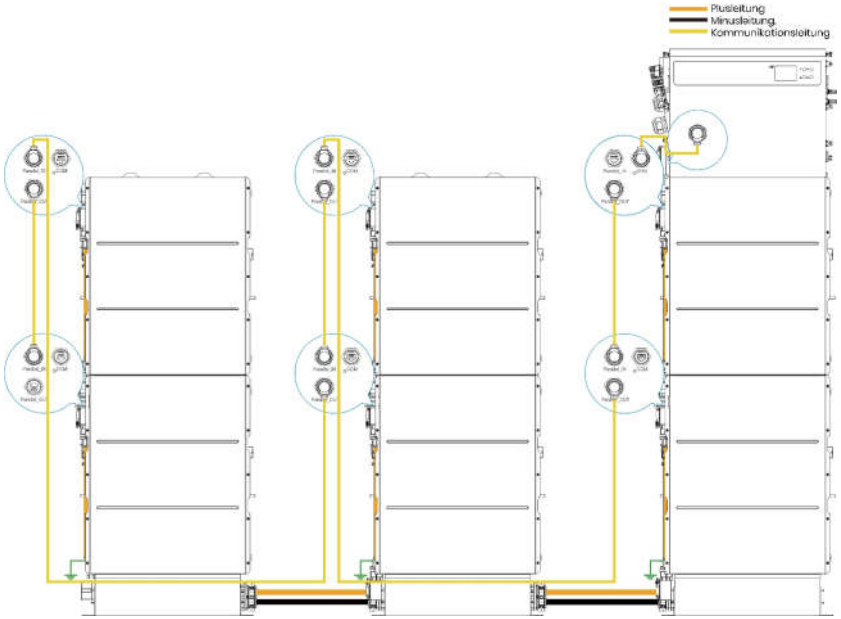

Oder

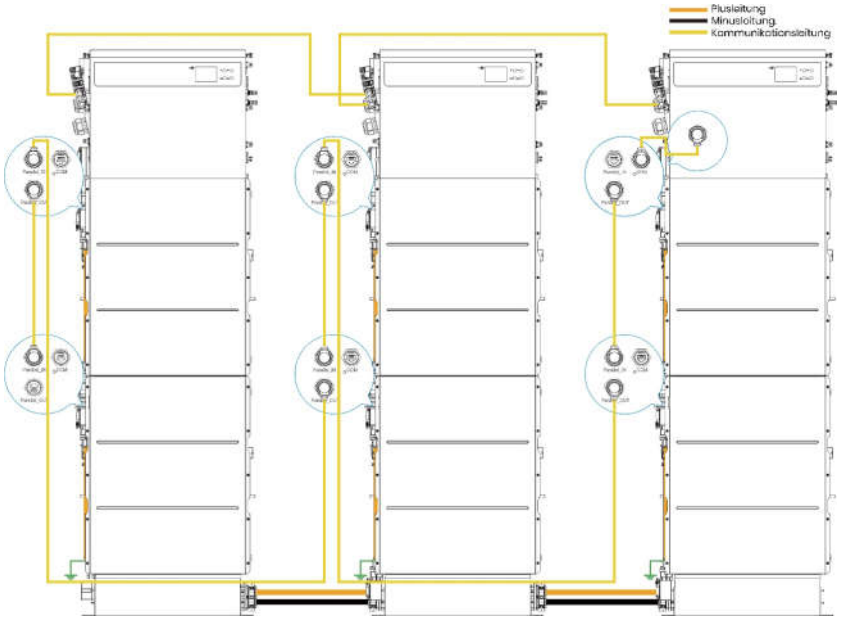

deye.shop · support@deye.shop · 8 800 201-76-60

Modus 2:

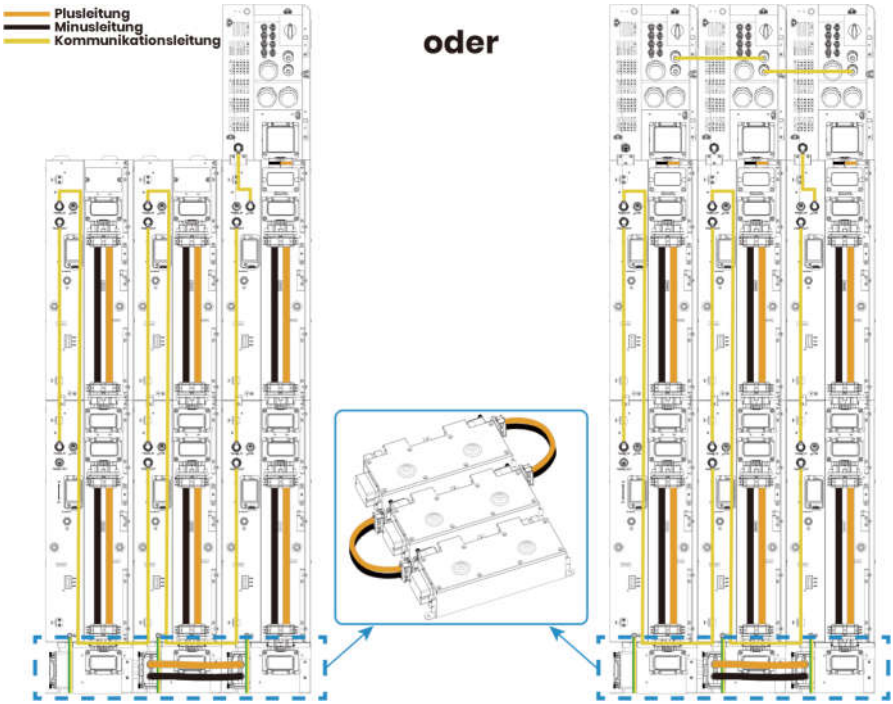

5.3 Prüfung nach dem Anschluss

Überprüfen Sie nach dem Anschließen der Batterie folgende Punkte:

- Korrekte Polarität der Positiv- und Negativkabelverbindungen;
- Sichere und zuverlässige Verbindung der Positiv- und Negativklemmen;
- Alle Schrauben sind mit den angegebenen Drehmomentwerten festgezogen (siehe Tabelle für die Installationsdrehmomente);
- Ordnungsgemäße Kabelbefestigung und unbeschädigter Kabelzustand;
- Korrekte und sichere Montage der Seitenabdeckungen.

deye.shop · support@deye.shop · 8 800 201-76-60

6 Betrieb

6.1 Vor dem Einschalten prüfen

- Alle Kabel sind korrekt verlegt und fest verbunden, ohne Lockerungen oder schlechten Kontakt.
- Alle Befestigungselemente wie Bolzen und Schrauben sind vollständig festgezogen, ohne Lockerungen oder Verluste.
- Räumen Sie den Arbeitsbereich der Geräte frei und verbieten Sie unbefugten Personen sowie Tieren streng das Betreten des Arbeitsbereichs.
- Halten Sie Fremdkörper, insbesondere Metallspäne, vom Batteriebereich fern, um Kurzschlussrisiken zu vermeiden.

6.2 Einschalten

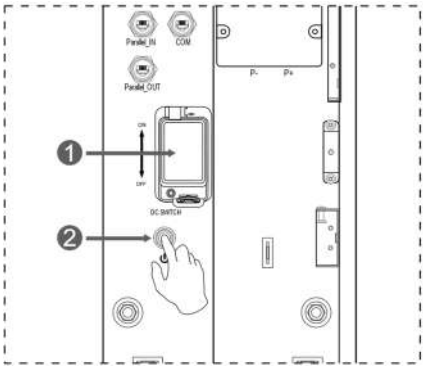

Seitenansicht links

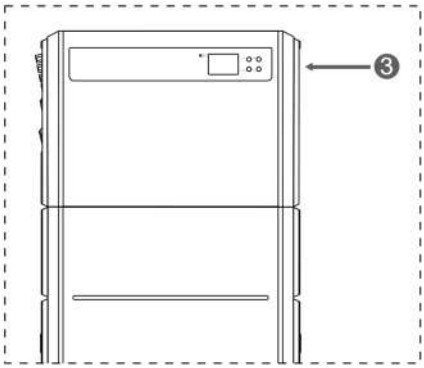

Vorderansicht

① Den Leitungsschutzschalter am Akkupack einschalten.
② Den Ein-/Ausschalter (Netzschalter) am Akkupack einschalten.
③ Schalten Sie den Wechselrichtermodul ein.

⚠ **HINWEIS: DIE GENAUEN BEDIENSCHRITTE ENTNEHMEN SIE BITTE DEM HANDBUCH DES ALL-IN-ONE-ENERGIESPEICHERSYSTEMS.**

deye.shop · support@deye.shop · 8 800 201-76-60

6.3 Ausschalten

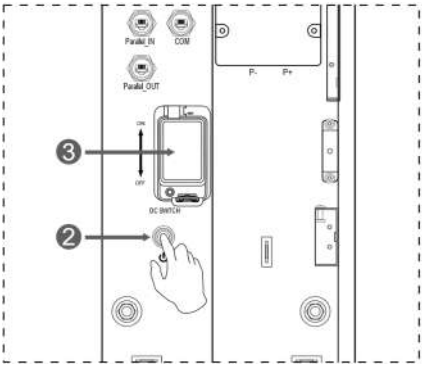

Seitenansicht links

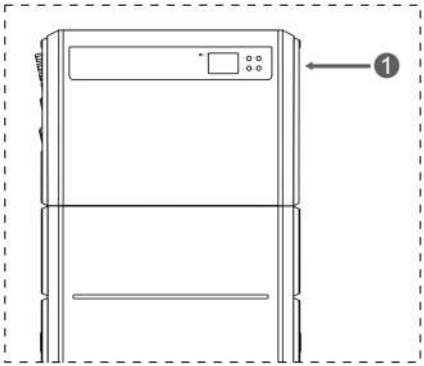

Vorderansicht

① Schalten Sie den Wechselrichtermodul aus.

⚠ **HINWEIS: DIE GENAUEN BEDIENSCHRITTE ENTNEHMEN SIE BITTE DEM HANDBUCH DES ALL-IN-ONE-ENERGIESPEICHERSYSTEMS.**

② Den Ein-/Ausschalter (Netzschalter) am Akkupack ausschalten.

③ Den Leitungsschutzschalter am Akkupack ausschalten.

deye.shop · support@deye.shop · 8 800 201-76-60

7 Produktüberwachung

HINWEIS

- Das Wechselrichtermodul der TM-Serie, das mit der AI-W16-Batterie kombiniert wird, verfügt über einen integrierten Datenlogger. Beachten Sie die Bedienungsanleitung des All-in-One-Systems, um die Netzwerkkonfiguration für den WiFi-Datenlogger durchzuführen, die App herunterzuladen, eine Anlage zu erstellen und Geräte hinzuzufügen. Anschließend können Sie den Betriebszustand des Systems über die Deye-Webseite oder die App fernüberwachen. Wird die Batterie nicht mit einem Wechselrichter betrieben, kann der Benutzer die Batterie über den Host-Computer überwachen.

7.1 DEYE Cloud Website

1. Melden Sie sich mit Ihrem Benutzernamen und Passwort bei Deye Cloud an.
2. Nach der Anmeldung bei Deye Cloud geben Sie den SN-Code des Wechselrichter-Datenerfassungsgeräts in die Suchleiste (rot umrandet) ein. Die zugehörigen Gerätedaten werden in der darunterliegenden Tabelle angezeigt. Klicken Sie auf den Geräte-SN-Code in der Tabelle (grün umrandet), um zur Gerätedetailseite zu gelangen.
3. Klicken Sie auf der Gerätedetailseite auf Architektur, um zur **Wechselrichter-Architekturseite** zu gelangen.
4. Klicken Sie anschließend auf Batteriemodul, um die zugehörigen Batteriedaten einzusehen.

7.2 Übergeordneter Rechner

Wenden Sie sich an das Kundendienstteam, um das Installationspaket für die Überwachungssoftware zu erhalten, und installieren Sie es auf dem Host-Computer. Verbinden Sie die IN/OUT-Anschlüsse des Batteriesystems über einen CAN-Adapter mit dem Host-Computer. Starten Sie die Überwachungssoftware, um den Betriebsstatus des Batteriesystems anzuzeigen. Die Benutzeroberfläche der Software ist unten abgebildet; aufgrund von Software-Updates können geringfügige Abweichungen auftreten.

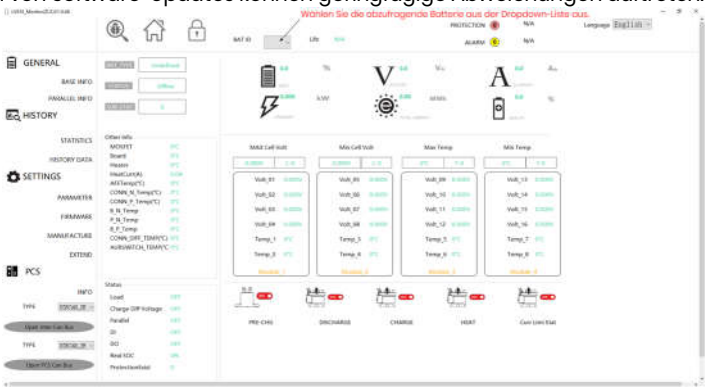

deye.shop · support@deye.shop · 8 800 201-76-60

8 Wartung und Lagerung

8.1 Sicherheitsvorkehrungen

GEFAHR

- Wartungsarbeiten dürfen nur von qualifiziertem Fachpersonal durchgeführt oder beaufsichtigt werden.
- Tragen Sie persönliche Schutzausrüstung (PPE) und verwenden Sie spezielle isolierte Werkzeuge, um Stromschläge oder Kurzschlüsse zu vermeiden.
- Rauchen Sie nicht oder verwenden Sie keine offenen Flammen in der Nähe der Batterien.
- Tragen Sie während Wartungsarbeiten keinen Schmuck, Uhren oder andere metallische Accessoires.
- Trennen Sie die Lithium-Ionen-Batterie vor Reinigungs- und Wartungsarbeiten von allen Verbrauchern und Ladern und bringen Sie Schutzkappen auf den Klemmen an.
- Alle Batterieklemmen müssen für Wartungsarbeiten getrennt werden.
- Benutzern ist es verboten, die Batterie zu demontieren, zu zerlegen oder zu öffnen.
- Elektrolyt, der aus einer beschädigten Batterie austritt, ist haut- und augenschädlich und kann toxisch sein; berühren Sie ihn nicht.

WARNUNG

- **Betreiben Sie keine Wartung an unter Spannung stehenden Batterien. Trennen Sie vor dem Bewegen oder Wiederanschließen des Geräts die Netzversorgung und die Batterien und warten Sie 5 Minuten bis zum vollständigen Abschalten des Geräts. Überprüfen Sie vor Wartungsarbeiten mit einem Multimeter, dass keine gefährliche Spannung mehr vorhanden ist.**
- Unsachgemäße Außerbetriebnahme kann Schäden an Geräten und/oder Wechselrichtern verursachen. Stellen Sie sicher, dass das Produkt vor Wartungsarbeiten gemäß den einschlägigen Bestimmungen außer Betrieb genommen wird.

VORSICHT

- Bringen Sie an der Schaltstelle ein Warnschild mit der Aufschrift „NICHT EINSCHALTEN“ an.
- Verwenden Sie ein Elektroskop mit geeigneter Spannungsklasse, um zu prüfen, dass das Gerät vollständig spannungsfrei ist.
- Verbinden Sie vor Wartungs- oder Reparaturarbeiten den zu reparierenden Kreis fest mit dem Haupterdungskreis; entfernen Sie die Erdungsverbindung nach Abschluss der Arbeiten.
- Verwenden Sie beim Ein- und Ausstecken von Kabeln die vorgeschriebenen Verfahren; gewaltsame oder erzwungene Handlungen sind verboten.
- Reinigen Sie Werkzeuge und Materialien nach Abschluss der Wartung umgehend und prüfen Sie, ob metallische Gegenstände im oder auf dem Produkt zurückgeblieben sind.
- Verwenden Sie beim Austausch von Batterien Ersatzteile gleicher Bauart und Spezifikation.

deye.shop · support@deye.shop · 8 800 201-76-60

- Melden Sie jegliche Auffälligkeiten innerhalb von 24 Stunden dem Lieferanten.
- Wenden Sie sich bei Betriebs- und Wartungsfragen an das Kundenservicezentrum; unbefugte Bedienung ist verboten.

8.2 Wartungsplan

Wartungspunkt	Frequenz	Beschreibung
Umwelt & Sicherheit	6 Monate	Stellen Sie sicher, dass sich keine brennbaren oder explosiven Stoffe in der Umgebung des Produkts befinden.
		Umgebungstemperatur und Luftfeuchtigkeit innerhalb der Betriebsbereiche.
	12 Monate	Überprüfen Sie die Wärmeabführmodule und Lüftungsschlitze; reinigen Sie diese bei Bedarf mit einem Staubsauger.
	24 Monate	Stellen Sie sicher, dass Lufteinlässe und Luftauslässe nicht blockiert sind.
Aussehen & Struktur	1 Tag	Überprüfen Sie, dass die Statusanzeigen sich in einem ordnungsgemäßen Zustand befinden.
		Stellen Sie sicher, dass keine Fremdkörper das Produkt umwickeln oder abdecken.
	3 Monate	Visuelle Prüfung des Produkts: Kein offensichtlicher Lackabplatz oder Rost, keine Staubansätze an Lüftungsschlitzen, kein Befall durch Ungeziefer, Befestigungselemente fest angezogen, Parametereinstellungen ordnungsgemäß
	12 Monate	Überprüfen Sie die Schrauben auf Verlust oder Rost
		Warnschilder und Kennzeichnungen lesbar und unbeschädigt; bei Verschmutzung oder Beschädigung ersetzen
	24 Monate	Keine Oxidation oder Rost
		Keine Beschädigung oder Verformung
Elektrische & Anschlüsse	6 Monate	Kabel: Fest verbunden, unbeschädigt, kein Wassereintritt, intaktes Isolierband an Anschlüssen, ordnungsgemäße Verlegung
	12 Monate	Überprüfen und ziehen Sie elektrische Verbindungen mit dem vorgegebenen Drehmoment nach
		Überprüfen Sie Erdung und Potenzialausgleich; Erdungswiderstand ≤ 0,4 Ω
	24 Monate	Korrekte Verkabelung überprüfen
Batteriepaket	3 Monate	Gutes Erscheinungsbild, geeignete Umgebungstemperatur/Luftfeuchtigkeit, normale Betriebsspannung und Betriebsstrom

deye.shop · support@deye.shop · 8 800 201-76-60

	6 Monate	Kein Rost oder Fremdkörper, Lüfter funktioniert ordnungsgemäß, BMS ohne Alarme
Schutz- und Sicherheitseinrichtungen	3 Monate	Überprüfen Sie die ordnungsgemäße Funktion der Geräteschalter
Systembetrieb	1 Tag	Melden Sie sich an der Managementplattform (WEB/EMS/APP etc.) an und prüfen Sie die Systemalarme.
	12 Monate	Überprüfen Sie über die Monitoring-Software SoC, SoH, Spannung und Temperatur des Batteriemoduls.
		Führen Sie einen Systemstopp und Neustart durch.
	24 Monate	Überprüfen Sie das Gerät während des Betriebs auf ungewöhnliche Geräusche.

VORSICHT: DIE NACHFOLGENDEN AUSTAUSCHVORSCHLÄGE STAMMEN VON UNSEREN FACHKUNDIGEN KUNDENDIENSTMITARBEITERN.

- Ein Batterieaustausch wird empfohlen, falls einer der folgenden Punkte zutrifft:
  - Die Batterieleistungsdauer fällt unter 70 % der ursprünglichen Laufzeit
  - Die Ladezeit des Akkus ändert sich erheblich

HINWEIS:

- Der SOC ist ein vom BMS geschätzter Wert. **Geringfügige Unterschiede beim SOC zwischen den Akkumodulen sind aufgrund** von Zellkonsistenz, Abtastung und Betriebsbedingungen normal. Sie erfordern keinen Austausch des Akkus und beeinträchtigen weder die Lade-/Entladeleistung noch die Sicherheit. Das BMS gleicht solche Unterschiede automatisch aus.

8.3 Nachwartungsanforderungen

Befolgen Sie nach Abschluss der Wartungsarbeiten die nachstehenden Schritte zur Wiederherstellung des Standorts und zur Archivierung der Wartungsaufzeichnungen:

Schritt	Betrieb
1. Reinigung & Wiederherstellung	Entfernen Sie alle temporären Maßnahmen (z. B. Erdung und Warnschilder) und stellen Sie die Verkabelung im ursprünglichen Zustand wieder her. Verhindern Sie das Zurücklassen von Fremdkörpern sowie ein unbeabsichtigtes Betreten durch Personal.
2. Einschaltung & Überprüfung	Stellen Sie die Systemversorgung schrittweise gemäß dem Einschaltverfahren wieder her. Überprüfen Sie, dass das System keine Alarme aufweist und die Betriebsparameter normal sind.
3. Aufzeichnung & Archivierung	Erstellen Sie nachverfolgbare Wartungsaufzeichnungen, einschließlich Zeit, Personal und Gerätezustand, und archivieren Sie diese.

deye.shop · support@deye.shop · 8 800 201-76-60

8.4 Lagerhinweise

GEFAHR

- Halten Sie das Produkt fern von Hochtemperatur-Wärmequellen, offenen Flammen, brennbaren und explosiven Bereichen sowie allen Zündquellen.
- Setzen Sie das Produkt keiner direkten Sonneneinstrahlung und keinem Regen aus.
- Stellen Sie während der Lagerung sicher, dass das Produkt vollständig von externen Geräten getrennt ist und alle Betriebsanzeigen erloschen sind.
- Batterien müssen in einem separaten, von Wärmequellen entfernten Bereich gelagert und gemäß den Kennzeichnungen auf den Verpackungskisten gestapelt werden. Eine überhöhte Stapelung ist streng verboten.

WARNUNG

- Lagern Sie das Produkt in einem trockenen, sauberen und gut belüfteten Innenbereich. Halten Sie es fern von starker Infrarotstrahlung, Strahlungsquellen, organischen Lösungsmitteln, korrosiven Gasen sowie leitfähigem Metallstaub.
- Gehen Sie vorsichtig mit dem Gerät um. Fallenlassen, Stöße, Umkippen, seitliches Abstellen und Neigen sind streng verboten.
- Stapeln oder rollen Sie das Produkt nicht unsachgemäß. Befolgen Sie alle Kennzeichnungen auf der Außenverpackung.
- Der Lagerboden muss eben und fest sein.
- Der Lagerbereich muss mit geeigneten Feuerlöscheinrichtungen, einschließlich Löschsand und speziellen Feuerlöschern, ausgestattet sein.
- Nur geschultes und qualifiziertes Personal darf das Produkt bedienen. Tragen Sie während des Betriebs isolierte Handschuhe und verwenden Sie spezielle isolierte Werkzeuge.

Batterielagerung

- Die optimale Lagerungstemperatur beträgt 0 °C bis 35 °C, die maximale Lagerdauer bei normaler Raumtemperatur beträgt 6 Monate.
- Bei einer langfristigen Lagerung der Batterie muss der SOC mindestens 50 % betragen. Führen Sie alle 6 Monate mindestens einen Lade-Entlade-Zyklus durch, laden Sie rechtzeitig auf und kalibrieren Sie den SOC auf 50 %. Eine Lagerung bei niedrigem SOC ist streng verboten, um Schäden an der Batterie durch Tiefentladung zu vermeiden.
- Überprüfen Sie bei einer Lagerung von mehr als 6 Monaten monatlich die Batteriespannung. Bei einer Spannung über 51,2V kann die Lagerung fortgesetzt werden; bei einer Spannung unter 51,2V laden Sie umgehend gemäß der festgelegten Ladestrategie auf.
- Die langfristige Lagerung von Lithiumbatterien führt zu einem Kapazitätsverlust, daher sollte eine zu lange Lagerung so weit wie möglich vermieden werden.
- Batterien müssen in separaten Bereichen gelagert und nicht mit anderen Geräten vermischt werden; eine überhöhte Stapelung ist verboten. Treten während der Lagerung Anomalien wie Aufquellung oder Rauchentwicklung auf, stellen Sie den Betrieb umgehend ein, isolieren Sie die Batterie und entsorgen Sie diese vorschriftsgemäß.

deye.shop · support@deye.shop · 8 800 201-76-60

- Langfristige ungenutzte Lagerung ist streng verboten. Regelmäßige Wartungen und Prüfungen müssen durchgeführt werden. Überschreiten Sie die zulässige Lagerdauer, melden Sie dies umgehend der verantwortlichen Person und nehmen Sie das Gerät ohne vorherige Prüfung nicht in Betrieb.

deye.shop · support@deye.shop · 8 800 201-76-60

9 Produktspezifikationen

Modell		AI-W16	AI-W16-H
Hauptparameter			
Akkuschemie		$LiFePO_4$	
Eingebauter Leitungsschutzschalter		250A, 80Vdc	
Nennkapazität (Ah) [1]		314	
Nennspannung (V)		51,2	
Betriebsspannung (V)		41,6–58,4	
Nennenergie (kWh) [1]		16	
Nutzbare Energie (kWh) [1]		14,4	
Ladestrom (A) [2]	Max. Dauerbetrieb	160	
	Spitzenwert	192	
Entladestrom (A) [2]	Max. Dauerbetrieb	220	
	Spitzenwert	264	
Kurzschlussstrom (A) / Zeit (ms)		1000 A / 1 ms	
Weitere Parameter			
Empfohlener Entladetiefe		90% DoD	
Abmessungen (mm, B/H/T)		662 x 715 x 255 (ohne Sockel)	
Gewicht ca. (kg)		120	
Anzeige		LED (Betrieb, Schutz, Alarm)	
IP-Schutzklasse des Gehäuses		IP66	
Betriebstemperatur (℃)		Laden: 1 ~ 55 Entladen: -20 ~ 55	Laden: -20 ~ 55 (Heizung Ein), Entladen: -20 ~ 55
Lagertemperatur (℃)		0–35	
Relative Luftfeuchtigkeit		95 % (nicht kondensierend)	
Höhe [m]		≤3000	
Zykluslebensdauer		≥8000 (25℃±2℃, 70%EOL)	

deye.shop · support@deye.shop · 8 800 201-76-60

Max. Energie-Wirkungsgrad (DC) [1]	95%
Installation	Bodenmontage, Stapelmontage
Kommunikation	CAN2.0
Zertifizierung	UN38.3, CE, CB, UL9540A
Energie-Durchsatz [3]	50 MWh

[1] Testbedingungen: 25 ℃ ± 2 ℃, am Lebensdauerbeginn, 0,2C Laden & 0,2C Entladen, 100 % DOD.
[2] Der Strom wird durch Temperatur und SOC beeinflusst.
[3] Es gelten die entsprechenden Bedingungen, siehe Deye-Garantieschreiben.

deye.shop · support@deye.shop · 8 800 201-76-60

Anhang I Fehlerbehebung

➢ **Pack-LED-Fehleranzeige**

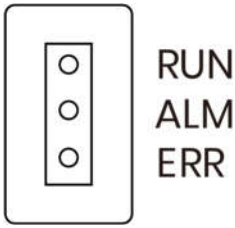	**RUN-LED** Grün, blinkt, wenn der Akku in Betrieb ist. **ALM-LED** Gelb, blinkt bei Alarm. **FEHLER-LED** Rot, blinkt bei Auftreten eines Fehlers. **Alle LEDs** Lauflichtmuster: Firmware-Upgrade

➢ **Leitrechner-Fehleranzeige**

Um den Status des Akkusystems zu ermitteln und den Schutzmodus zu prüfen, können Benutzer eine zusätzliche Software zur Überwachung des Akkustatus verwenden. Informationen zur Verwendung dieser Software finden Sie im Installationshandbuch. Sobald der Benutzer den Schutzmodus kennt, finden sich in den folgenden Abschnitten entsprechende Lösungen.

Fehlertyp	Phänomen	Mögliche Ursachen	Lösungen
Die Datenerfassung schlägt fehl	Der Zellspannungs-Abtastkreis ist defekt. Der Zelltemperatur-Abtastkreis ist defekt.	Die Schweißstelle für die Zellspannungsabtastung ist locker oder getrennt. Der Spannungs-Abtastanschluss ist unterbrochen. Der Zelltemperatursensor ist defekt.	Ersetzen Sie die Messleitung.
Fehler in der elektrochemischen Zelle	Die Zellspannung ist niedrig oder unausgeglichen.	Aufgrund starker Selbstentladung kann sich die Zelle nach längerer Lagerung unter 2,0 V entladen. Die Zelle wurde durch äußere Einflüsse beschädigt, z. B. durch Kurzschluss, Einstiche oder Quetschungen.	Akku ersetzen.

deye.shop · support@deye.shop · 8 800 201-76-60

Der Überspannungsschutz versagt	Die Zellspannung beträgt im Ladezustand mehr als 3,65 V. Die Akkuspannung beträgt mehr als 58,4 V.	Die Sammelschienen-Eingangsspannung überschreitet den Normalwert. Die Zellen sind nicht einheitlich. Die Kapazität einiger Zellen verschlechtert sich zu schnell oder der Innenwiderstand einiger Zellen ist zu hoch.	Wenn sich der Akku aufgrund einer Schutzabschaltung bei einer Anomalie nicht wiederherstellen lässt, wenden Sie sich an die örtlichen Techniker, um den Fehler zu beheben.
Der Unterspannungsschutz versagt	Die Akkuspannung liegt unter 44,8 V. Die Mindestzellspannung liegt unter 2,8 V.	Der Netzausfall dauert über einen längeren Zeitraum an. Die Zellen sind nicht einheitlich. Die Kapazität einiger Zellen verschlechtert sich zu schnell oder der Innenwiderstand einiger Zellen ist zu hoch.	Gleiche Ursache wie oben.
Der Hochtemperaturschutz beim Laden oder Entladen versagt	Die maximale Zelltemperatur liegt über 60 °C.	Die Umgebungstemperatur des Akkus ist zu hoch. Es befinden sich ungewöhnliche Wärmequellen in der Umgebung.	Gleiche Ursache wie oben.
Der Schutz vor zu niedriger Ladetemperatur versagt	Die Mindesttemperatur der Zelle liegt unter 0 °C.	Die Umgebungstemperatur des Akkus ist zu niedrig.	Gleiche Ursache wie oben.
Der Niedrigtemperaturschutz bei der Entladung versagt	Die Mindesttemperatur der Zelle liegt unter -20 °C.	Die Umgebungstemperatur des Akkus ist zu niedrig.	Gleiche Ursache wie oben.

deye.shop · support@deye.shop · 8 800 201-76-60

Anhang II Notfallmanagement

GEFAHR

- Bei Naturkatastrophen (Erdbeben, Taifun, Überschwemmung, Waldbrand usw.): Priorisieren Sie die Personensicherheit, schalten Sie die Stromversorgung ab und stoppen Sie das ESS unverzüglich.
- Betreiben Sie beschädigte Geräte nach einer Katastrophe NICHT, bevor eine fachkundige Überprüfung und qualifizierte Prüfung durchgeführt wurde.
- Halten Sie sich von überfluteten oder durch Feuer beschädigten Einheiten fern und kontaktieren Sie unsere Servicetechniker zur fachgerechten Behandlung.

WARNUNG

- Wenn das Ein-/Abluftsystem in Betrieb ist, dürfen Sie den Abluftöffnungen unter KEINEN Umständen zugewandt sein.
- Beziehen Sie sich für Produktinformationen auf das Benutzerhandbuch bzw. Produkthandbuch. Greifen Sie unter keinen Umständen auf das Produkt zu, wenn die Sicherheit NICHT GEWÄHRLEISTET ist.

➢ **Brand-/Explosionsgefahr**

- Evakuieren Sie sich unverzüglich in einen Abstand von mindestens 50 Metern zum Standort und rufen Sie die Feuerwehr.
- Tragen Sie einen Atemschutz. Trennen Sie die vorgeschaltete Stromversorgung nur bei sicheren Verhältnissen.
- Isolieren Sie den Unfallbereich nur bei sicheren Verhältnissen, um unbefugte Personen fernzuhalten.
- Die Wartung nach einem Vorfall muss von Fachpersonal oder unseren Kundendienstingenieuren durchgeführt werden.

➢ **Elektrischer Schlag**

- Sichern Sie zunächst die Personensicherheit und trennen Sie anschließend unverzüglich die Stromversorgung, um einen sekundären elektrischen Schlag zu vermeiden.
- Verwenden Sie ein isoliertes Objekt, um die betroffene Person von der Stromquelle zu trennen, und führen Sie Erste-Hilfe-Maßnahmen wie die kardiopulmonale Wiederbelebung (CPR) durch.
- Rufen Sie sofort die medizinische Notrufnummer an, um eine fachärztliche Versorgung zu erhalten.
- Schützen Sie den Unfallort zur Untersuchung und Beweissicherung.
- Kontaktieren Sie Fachpersonal zur umfassenden Prüfung des ESS. Das System darf erst nach Reparatur oder Austausch sowie bestandener qualifizierter Prüfung wieder in Betrieb genommen werden.

➢ **Chemische Gefahren**

- Bei Elektrolytaustritt evakuieren Sie unverzüglich Personen aus dem betroffenen Bereich und benachrichtigen Sie die zuständigen Mitarbeiter. Fachpersonal hat die

deye.shop · support@deye.shop · 8 800 201-76-60

ausgetretenen Stoffe sicher aufzufangen und ordnungsgemäß zu entsorgen.

- Bei Verbrennung oder Beschädigung von Batterien können giftige Gase freigesetzt werden. Evakuieren Sie Personen unverzüglich in einen sicheren Bereich. Bei Exposition oder Verletzungen von Personen rufen Sie unverzüglich den medizinischen Notdienst zur fachgerechten Behandlung. Bei der Gefahrenabwehr müssen Atemschutz, Schutzkleidung und weitere Sicherheitsausrüstung getragen werden.

➢ **Mechanische Verletzungen**

- Bei Umkippen von Geräten, Herabfallen des Batteriepacks oder Ablösen von Bauteilen trennen Sie sofort die Stromversorgung und beenden Sie den Betrieb des ESS.
- Bei Personenschäden leisten Sie unverzüglich Erste Hilfe (Blutstillung, Verbände usw.) und rufen Sie umgehend den medizinischen Notruf.
- Wenn ein auffälliger Geruch, Beschädigungen, Rauch oder Brand festgestellt wird, evakuieren Sie unverzüglich das Personal, rufen Sie die Feuerwehr und überlassen Sie die Brandbekämpfung sowie weitere Folgebehandlungen Fachkräften.
- Wenn Auffälligkeiten festgestellt werden, muss Fachpersonal den Batteriepack in einen offenen und sicheren Bereich bewegen, diesen eine Stunde lang unter Temperaturüberwachung ruhen lassen und sich mit den Ingenieuren in Verbindung setzen.
- Kontaktieren Sie Fachpersonal, um beschädigte Bauteile zu reparieren oder auszutauschen. Das System darf erst nach bestandener Prüfung und Untersuchung wieder in Betrieb genommen werden.

➢ **Naturkatastrophen**

- Bei Naturkatastrophen wie Erdbeben, Taifun, Überschwemmung, Waldbrand und weiteren Ereignissen trennen Sie unverzüglich die Stromversorgung und beenden Sie den Betrieb des ESS.
- Wenn das ESS unter Wasser steht oder überflutet ist, berühren Sie das Gerät nicht und halten Sie sich vom überfluteten Bereich fern.
- Verwenden Sie durchnässte Batterien unter keinen Umständen. Kontaktieren Sie einen zertifizierten Batterieentsorgungsdienst zur ordnungsgemäßen Entsorgung und Verschrottung.
- Bevor ein Waldbrand naht, errichten Sie eine Brandschneise um das ESS und bereiten Sie ausreichende Brandbekämpfungsgeräte wie Feuerlöscher, Brandsand, Feuerwehrschläuche usw. vor.

Kontaktieren Sie nach der Katastrophe Fachpersonal, um die Tragstruktur, elektrische Verbindungen und weitere Bereiche umfassend zu prüfen. Das System darf erst nach Reparatur oder Austausch sowie bestandener qualifizierter Prüfung wiederverwendet werden.

deye.shop · support@deye.shop · 8 800 201-76-60

deye.shop

Поддержка на русском — deye.shop

Официальный дилер Deye в России — ООО «НТ»

Мы отвечаем на русском языке по любому оборудованию Deye из этого документа.

- Подберём инвертор и аккумуляторы под ваш дом или объект.
- Ответим на вопросы по монтажу, настройке и кодам ошибок.
- Поможем с гарантийным обращением.

Телефон	8 (800) 201-76-60, звонок по России бесплатный
Техническая поддержка	support@deye.shop
Заказы и счета	zakaz@deye.shop
Сайт	deye.shop

На сайте — документы на русском, цены с НДС и наличие на складах в Ростове-на-Дону, Подмосковье и Краснодаре. Работаем в будни с 9:00 до 18:00 по Москве.